KEYLINE

Tecnologia Transponder
Tecnología Transponder

INNOVATORS BY DESIGN
SINCE 1770

KEYLINE
Innovators by design | Since 1770
A BIANCHI 1770 GROUP COMPANY

INTO THE WORLD OF AUTOMOTIVE KEY DUPLICATION

ÍNDICE

KEYLINE
Tecnologia Transponder /
Tecnología Transponder

Tipologia / Tipología		Página / Página
Dispositivos de Clonagem / Dispositivos de Clonación	884 Decryptor Mini	2
	Bluetooth & Power Adaptor 2.0	3
	884 Decryptor Ultegra	4
Atualizações Software / Actualizaciones Software	TKM. Xtreme Kit	5
	EEPROM Xtra. Kit	6
Dispositivos De Programacion / Dispositivos de Programação	STAK	7
Serie Micro	GKM | GK100 | CKG | CK100 | CK50	8
Chaves Eletrónicas / Llaves Electrónicas	Teste Elettroniche / Electronic Heads	9
	Pod Keys	10
	Chiavi Transponder / Transponder Keys	11
	Chiavi Horseshoe / Horseshoe Keys	13
Comando universal / Universal Remote Control	MAVIK	14
Controlos Remotos / Controles Remotos	RFD100 | RFD80 | RK60	15
Kits para Sistemas Keyless	UNIVERSAL100KIT | NS100KIT	16
	KIHY100KIT | BM100KIT | Y100KIT | TRY100KIT	17
	TR100KIT | VWMKIT | VL100KIT | VLMKIT	18

Dispositivos de Clonagem e de Programação / Dispositivos de Clonación e de Programacion

Atualizações Software / Actualizaciones Software

Componentes programáveis / Componentes programables

Chaves Eletrônicas do Carro / Llaves de Coche Electrónicas

884 DECRYPTOR MINI

Para chaves eletrónicas, controlos remotos e sistemas keyless /
Para llaves electrónicas, controles remotos y sistemas keyless

iOS | Android | Windows | PC / Tablet / Smartphone

A **884 Decryptor Mini** é o equipamento para clonação de chaves de carro e pré codificação de comandos para carro com um design compacto e um extremo poder de calculo. Pode ser utilizada a partir de um smartphone ou tablet com a App Keyline Cloning Tool* ou de um PC com o software Keyline.

- MÁXIMA POTÊNCIA DE CÁLCULO
- ALTA VELOCIDADE DE CLONAGEM
- MÁXIMA VERSATILIDADE
- MEDIDAS MÍNIMAS
- SIMPLICIDADE DE USO

Clonagem transponder

- Texas® Crypto e Texas® código fixo
- Texas® 80-bit (para Kia®, Hyundai®, Ford®, Toyota®)
- Philips® Crypto de primeira** e de segunda geração e Philips® código fixo
- Megamos® Crypto*** e Megamos® código fixo
- Megamos® Crypto (para Kia®, Chevrolet® - Daewoo®, Pontiac®)
- Keyline Keyless Kit
- Keyline RFD100

PATENT PENDING ITALY

CARACTERÍSTICAS TÉCNICAS

Alimentação	5V
Ligações Externas	USB
Absorção	500mA
Conectividade	USB
Dimensões	Largura: 120 mm, Profundidade: 100 mm, Altura: 90 mm
Peso	200 gr

Todas as marcas aqui publicadas são marcas registradas e de propriedade exclusiva dos respetivos construtores ou grupos.
884 Decryptor Mini necessita sempre de ligação à internet.
* A App Keyline Cloning Tool para iOS encontra-se disponível apenas com 884 Decryptor Mini dotada de Bluetooth & Power Adaptor 2.0.
** Em relação aos transponders Philips® Crypto de primeira geração, a 884 Decryptor Mini é capaz de clonar alguns transponders PH1A; não é possível clonar os transponders PH1D e os comandos à distancia Keyline RK60.
*** Para a clonagem dos transponders Megamos® Crypto suportados por TKM e GKM, a 884 Decryptor Mini tem que ser ativada com o TKM. Xtreme Kit.

884 Decryptor Mini es el dispositivo para la clonación y la preco-dificación de llaves de coches y mandos a distancia con llaves de coches con una maniobrabilidad única y una potencia de cálculo máxima. Puede ser gestionada desde smartphone y tablet con la App Keyline Cloning Tool* o de PC con el software Keyline.

- MÁXIMA POTENCIA DE CÁLCULO
- ALTA VELOCIDAD DE LA CLONACIÓN
- MÁXIMA VERSATILIDAD
- MEDIDAS MÍNIMAS
- SIMPLICIDAD DE USO

Clonación transpondedor

- Texas® Crypto y Texas® código fijo
- Texas® 80-bit (para Kia®, Hyundai®, Ford®, Toyota®)
- Philips® Crypto de primera** y de segunda generación y Philips® código fijo
- Megamos® Crypto*** y Megamos® código fijo
- Megamos® Crypto (para Kia®, Chevrolet® - Daewoo®, Pontiac®)
- Keyline Keyless Kit
- Keyline RFD100

CARACTERÍSTICAS TÉCNICAS

Alimentación	5V
Conexiones Externas	USB
Absorción	500mA
Conectividad	USB
Medidas	Ancho: 120 mm, Profundidad: 100 mm, Altura: 90 mm
Peso	200 gr

Todas las marcas y las marcas de fábrica aquí publicadas son marcas registradas y de propiedad exclusiva de las respectivas casas y grupos automovilístico.
884 Decryptor Mini necesita siempre la conexión internet.
* La App Keyline Cloning Tool para iOS se encuentra disponible sólo con 884 Decryptor Mini dotada de Bluetooth & Power Adaptor 2.0.
** Con respecto a los transpondedores Philips® Crypto de primera generación 884 Decryptor Mini es capaz de clonar algunos transpondedores PH1A; no pueden clonarse los transpondedores PH1D y los mandos a distancia Keyline RK60.
*** Para la clonación de los transpondedores Megamos® Crypto soportados por TKM y GKM, 884 Decryptor Mini debe activarse mediante TKM. Xtreme Kit.

BLUETOOTH & POWER ADAPTOR 2.0

Para 884 Decryptor Mini / Para 884 Decryptor Mini

iOS | Android | Windows | PC / Tablet / Smartphone

Bluetooth & Power Adaptor 2.0 é a bateria recarregável de última geração com tecnologia Bluetooth para utilizar a 884 Decryptor Mini em modo wireless. Com Bluetooth & Power Adaptor 2.0, a 884 Decryptor Mini pode ser utilizada através de um smartphone ou tablet, tanto Android como iOS.

O Bluetooth & Adaptor 2.0 vem equipado com uma estação de rádio integrada que permite o uso da nova função de pré-codificação de comandos automóvel. Com a pré-codificação configura o controle remoto e programa através do dispositivo Keyline STAK ou qualquer diagnóstico no mercado.

O uso é imediato: activar a ligação Bluetooth no smartphone ou tablet e entrar na App Keyline Cloning Tool; a 884 Decryptor Mini e a bateria serão reconhecidas automaticamente pelo dispositivo permitindo iniciar a clonagem em modo wireless.

- INTEGRAÇÃO PERFEITA
- CARGA ESTÁVEL E DE LONGA DURAÇÃO (ATÉ 10 HORAS DE USO CONTÍNUO)
- SERVIÇO DE CLONAGEM WIRELESS
- ANTENA INTEGRADA
- USO IMEDIATO COM APP KEYLINE CLONING TOOL PARA IOS E ANDROID
- CARREGAMENTO ATRAVÉS DE LIGAÇÃO AO PC OU CARREGADOR DE BATERIA

Bluetooth & Power Adaptor 2.0 de Keyline es la batería recargable de última generación con tecnología Bluetooth para utilizar 884 Decryptor Mini en el modo wireless, sin cables de conexión. Con Bluetooth & Power Adaptor 2.0, 884 Decryptor Mini puede ser gestionada desde cualquier smartphone o tablet, tanto Android como iOS.

Bluetooth & Power Adaptor 2.0 está equipada con una estación de radio incorporada que permite el acceso a la nueva función de precodificación de los mandos remoto para automóviles. Con la precodificación se configura el mando para programarlo a través del dispositivo Keyline STAK o cualquier diagnóstico en el mercado.

El uso es inmediato: activar la conexión Bluetooth en el propio smartphone o tablet y entrar en la App Keyline Cloning Tool; 884 Decryptor Mini y la batería serán reconocidas automáticamente por el propio dispositivo permitiendo comenzar enseguida la clonación en modo wireless.

- PERFECTA INTEGRACIÓN
- CARGA ESTABLE Y PROLONGADA DURACIÓN (HASTA 10 HORAS DE USO CONTINUADO)
- SERVICIO DE CLONACIÓN WIRELESS
- ESTACIÓN DE RADIO INCORPORADA
- USO INMEDIATO CON APP KEYLINE CLONING TOOL PARA IOS Y ANDROID
- RECARGA MEDIANTE CONEXIÓN A PC O CARGADOR DE BATERÍA DE RED

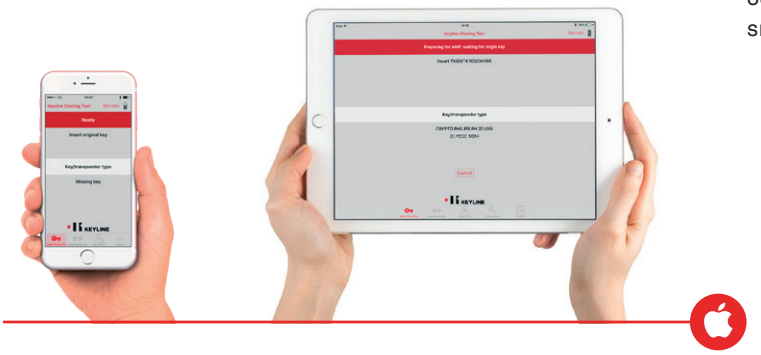

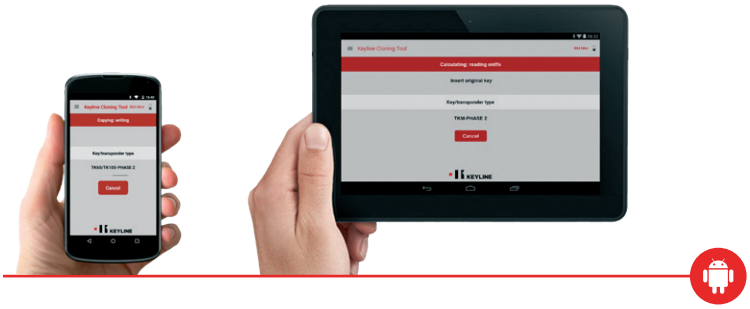

Todas as marcas aqui publicadas são marcas registradas e de propriedade exclusiva dos respetivos construtores ou grupos.

Todas las marcas y las marcas de fábrica aquí publicadas son marcas registradas y de propiedad exclusiva de las respectivas casas y grupos automovilístico.

884 DECRYPTOR ULTEGRA

Para chaves eletrónicas, controlos remotos e sistemas keyless /
Para llaves electrónicas, controles remotos y sistemas keyless

884 Decryptor Ultegra é o dispositivo para a clonagem e pré codificação das chaves eletrónicas e comandos à distância que garante a máxima potência de cálculo, simplicidade de uso e versatilidade.

- DISPLAY GRÁFICO INTUITIVO E MULTI-IDIOMA
- POSSIBILIDADES DE EXPANSÃO VIRTUALMENTE ILIMITADAS
- MÁXIMA VELOCIDADE DE DUPLICAÇÃO

Clonagem transponder

- Philips® Crypto de primeira geração
- Todos os tipos de transponder de código fixo
- Texas® Crypto mediante TK100, GK100 ou CK100
- Parte de Texas® 80-bit* mediante TK100 ou CKG
- Philips® Crypto de primeira geração ID45 VAG-Ford, ID 4W Peugeot, ID42 Volkswagen e Seat
- Philips® Crypto de segunda geração mediante TK100, GK100 o CK100
- Parte de Megamos® Crypto** mediante TKM ou GKM
- Programação dos transponders com código fixo através da introdução manual de ID
- Geração automática de alguns códigos para transponder com código fixo
- Megamos® Crypto para Kia®, Chevrolet® - Daewoo® e Pontiac®

Clonagem de comandos à distância

- Philips® Crypto de segunda geração mediante RK60
- RFD100 e RFD80 para comandos à distância Ford®, Lincoln® e Mazda®

Todas as marcas aqui publicadas são marcas registradas e de propriedade exclusiva dos respetivos construtores ou grupos.
* Para a clonagem dos transponders Texas® 80-bit, a 884 Decryptor Ultegra necessita de ligação à internet.
** Para a clonagem dos transponders Megamos® Crypto suportados por TKM e GKM, a 884 Decryptor Ultegra necessita de ligação à internet e tem de ser ativada com o TKM. Xtreme Kit.

CARACTERÍSTICAS TÉCNICAS

Alimentação	DC 12V; adaptador de potência incluído
Ligações Externas	Porta serie RS232 e USB
Absorção	20W
Dimensões	Largura: 220 mm, Profundidade: 130 mm, Altura: 70 mm
Peso	1 Kg

884 Decryptor Ultegra es el dispositivo para la clonación y la precodificación de las llaves electrónicas y mandos a distancia que garantiza la máxima potencia de cálculo, simplicidad de uso y versatilidad.

- DISPLAY GRÁFICO INTUITIVO Y MULTI-IDIOMA
- POSIBILIDADES DE EXPANSIÓN VIRTUALMENTE ILIMITADAS
- MÁXIMA VELOCIDAD DE DUPLICACIÓN

Clonación transpondedor

- Philips® Crypto de primera generación
- Todos los tipos de transponder de código fijo
- Texas® Crypto con TK100, GK100 o CK100
- Parte de Texas® 80-bit* con TK100 o CKG
- Philips® Crypto de primera generación ID45 VAG-Ford, ID 4W Peugeot, ID42 Volkswagen y Seat
- Philips® Crypto de segunda generación con TK100, GK100 o CK100
- Parte de Megamos® Crypto** con TKM o GKM
- Programación de los transponder con código fijo a través de la introducción manual ID
- Generación automática de algunos códigos para transponder con código fijo
- Megamos® Crypto para Kia®, Chevrolet® - Daewoo® y Pontiac®

Clonación de mandos a distancia

- Philips® Crypto de segunda generación mediante RK60
- RFD100 y RFD80 para mandos a distancia Ford®, Lincoln® y Mazda®

Todas las marcas y las marcas de fábrica aquí publicadas son marcas registradas y de propiedad exclusiva de las respectivas casas y grupos automovilístico.
* Para la clonación de los transpondedores Texas® 80-bit, 884 Decryptor Ultegra necesita la conexión internet.
** Para la clonación de los transpondedores Megamos® Crypto soportados por TKM y GKM, 884 Decryptor Ultegra necesita la conexión internet y debe activarse mediante TKM. Xtreme Kit.

CARACTERÍSTICAS TÉCNICAS

Alimentación	DC 12V; adaptador de potencia incluido
Conexiones Externas	Puerto serial RS232 y USB
Absorción	20 W
Medidas	Ancho: 220 mm, Profundidad: 130 mm, Altura: 70 mm
Peso	1 Kg

TKM. XTREME KIT

Para 884 Decryptor Mini e 884 Decryptor Ultegra /
Para 884 Decryptor Mini y 884 Decryptor Ultegra

Megamos® Crypto (ID48)

TKM. Xtreme Kit é o primeiro sistema no mundo para a clonagem das chaves de automóvel com transponder Megamos® Crypto (ID48) de 34 marcas de automóveis:

Alfa Romeo, Audi, Buick, Cadillac, Chevrolet, Citroën, Daewoo, Daf, Ferrari, Fiat, GMC, Great Wall, Holden, Honda, Infiniti, Isuzu, Iveco, Jaguar, Kia, Lamborghini, Lancia, Lexus, Maserati, Mitsubishi, Opel, Peugeot, Pontiac, Porsche, Proton, Seat, Škoda, SsangYong, Volkswagen e Volvo*.

O TKM. Xtreme Kit é a atualização de software que permite a clonagem de todos os transponders Megamos® Crypto com as cabeças TKM ou com os chips GKM. O processo de clonagem inicia-se com a introdução da cabeça eletrónica TKM. Xtreme no dispositivo, que pode ser reutilizada normalmente**.

Com o TKM. Xtreme Kit, a 884 Decryptor Mini e a 884 Decryptor Ultegra podem atualmente clonar quase 2000 modelos de automóveis: até 95% dos automóveis, camiões e motos dos últimos 20 anos ainda em circulação.

Todas as marcas aqui publicadas são marcas registradas e de propriedade exclusiva dos respetivos construtores ou grupos.
* A lista dos veículos detalhados acima poderá incluir novos modelos e está sujeita a atualizações. A lista completa de aplicações pode ser consultada no site da Keyline.
** O TKM. Xtreme Kit necessita sempre de ligação à internet.

TKM. Xtreme Kit es el primer sistema en el mundo para la clonación de las llaves de coche con transponder Megamos® Crypto (ID48) de 34 casas automovilísticas:

Alfa Romeo, Audi, Buick, Cadillac, Chevrolet, Citroën, Daewoo, Daf, Ferrari, Fiat, GMC, Great Wall, Holden, Honda, Infiniti, Isuzu, Iveco, Jaguar, Kia, Lamborghini, Lancia, Lexus, Maserati, Mitsubishi, Opel, Peugeot, Pontiac, Porsche, Proton, Seat, Škoda, SsangYong, Volkswagen y Volvo*.

TKM. Xtreme Kit es la actualización software que habilita para la clonación de todos los transpondedores Megamos® Crypto con las cabezas **TKM** o con los chip **GKM**. El proceso de clonación puede lanzarse simplemente introduciendo en el propio dispositivo la cabeza electrónica TKM. Xtreme, que luego podrá ser reutilizada normalmente**.

Gracias a TKM. Xtreme Kit, actualmente 884 Decryptor Mini y 884 Decryptor Ultegra pueden clonar casi 2000 modelos de coches: hasta el 95% de coches, camiones y motos en circulación de los últimos 20 años aún en circulación.

Todas las marcas y las marcas de fábrica aquí publicadas son marcas registradas y de propiedad exclusiva de las respectivas casas y grupos automovilístico.
* La lista de los vehículos arriba detallados podrá incluir nuevos modelos de coches y está sujeta a actualizaciones. La lista completa de aplicaciones se puede consultar en el sitio de Keyline.
** TKM. Xtreme Kit necesita siempre la conexión internet.

EEPROM XTRA. KIT

Para 884 Decryptor Mini e 884 Decryptor Ultegra /
Para 884 Decryptor Mini y 884 Decryptor Ultegra

EEPROM Xtra. Kit é a solução profissional mais segura para realizar uma ou mais cópias de chaves com transponder quando não existe a chave original.

Atualizando a 884 Decryptor Mini e a 884 Decryptor Ultegra com o EEPROM Xtra. Kit, é adicionado ao software Keyline Cloning Tool o menu EEPROM Xtra, que é compatível com Windows (7 e posteriores). Dessa forma será capaz de transcrever os dados da chave contidos na memória EEPROM do automóvel para um transponder novo da Keyline, sem utilizar dispositivos de diagnóstico*.

UMA ESCOLHA DE QUALIDADE

EEPROM Xtra consegue a máxima versatilidade da 884 Decryptor Mini e 884 Decryptor Ultegra. Emprega exclusivamente a tecnologia Keyline dos chips GK100, GKM, CK100, CKG e CK50 e das cabeças eletrónicas TK50, TK100 e TKM, garantindo máxima qualidade e excelência.

MÁXIMA SEGURANÇA

Diferente de outras soluções do mercado, EEPROM Xtra não altera a informação presente na memória EEPROM, uma vez que não reescreve os dados. Se a chave perdida for encontrada, poderá continuar a ser usada, tal como as cópias criadas.

AMPLA BASE DE DADOS

Com uma ampla base de dados de modelos de automóveis, motos e camiões, EEPROM Xtra permite copiar as chaves mais comuns. Para conhecer a gama de modelos, visite a página do produto no nosso site.

COMPLETO E VANTAJO

EEPROM Xtra não requer a compra de tokens ou de módulos adicionais para completar a duplicação, o que se traduz numa poupança económica considerável. Máxima performance sem surpresas, tudo numa única solução.

* A leitura da memória EEPROM deve ser realizada com os dispositivos adequados, facilmente disponíveis no mercado, e está reservada a profissionais experientes.

ALTA SEGURANÇA
ELEVADA SEGURIDAD

COBERTURA AMPLA
AMPLIA COBERTURA

SIMPLES DE USAR
SIMPLE DE USAR

NO TOKEN
NO TOKEN

EEPROM Xtra. Kit es la solución profesional más segura para realizar una o más copias de llaves con transpondedor si falta la llave original.

Actualizando 884 Decryptor Mini y 884 Decryptor Ultegra con EEPROM Xtra. Kit, se agrega al software Keyline Cloning Tool el menú EEPROM Xtra, que es compatible con Windows (7 y posteriores). Se pueden transcribir los datos de la llave contenidos en la memoria EEPROM del vehículo en un transpondedor nuevo de Keyline, sin utilizar los dispositivos de diagnóstico*.

UNA ELECCIÓN DE CALIDAD

EEPROM Xtra consigue la máxima versatilidad de 884 Decryptor Mini y 884 Decryptor Ultegra. Emplea exclusivamente la tecnología Keyline de los chips GK100, GKM, CK100, CKG y CK50 y de los cabezales electrónicos TK50, TK100 y TKM, garantizando máxima calidad y prestaciones de excelencia.

MÁXIMA SEGURIDAD

Diferentes de otras soluciones del mercado, EEPROM Xtra no altera la información presente en la memoria EEPROM, debido a que no reescribe los datos. Si la llave perdida se encuentra, podrá emplearse como las copias creadas.

AMPLIA BASE DE DATOS

Con una amplia base de datos de modelos de coches, motos, vehículos comerciales y camiones, EEPROM Xtra permite copiar las llaves más comunes. Para conocer la gama de modelos, visiten la página del producto en nuestro sitio.

COMPLETO Y CONVENIENTE

EEPROM Xtra no requiere la compra de token o de módulos adicionales para completar la duplicación, lo que se traduce en un ahorro económico tangible. Máximo aprovechamiento sin sorpresas, todo en una única solución.

* La lectura de memoria EEPROM debe realizarse con los dispositivos adecuados, fácilmente disponibles en el mercado, y está reservada para profesionales experimentados.

STAK

Para comandos de veículos e Chaves de transponder /
Para mandos a distancia de vehículos y llaves transponder

STAK é um dispositivo que completa a solução automóvel Keyline com a programação de chaves para transponders, chaves de proximidade e comandos de automóvel, também para leitura de códigos PIN para a maioria dos fabricantes no mundo.

POWERED BY A·B·R·I·T·E·S automotive solutions

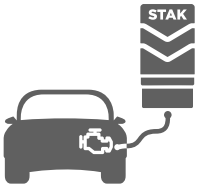

- LISTA DE APLICAÇÕES EM CONSTANTE ATUALIZAÇÃO
- INTERFACE AMIGA DO UTLIZADOR E OPERAÇÕES MUITO RÁPIDAS
- BASEADA NA TECNOLOGIA ABRITES® LIDER MUNDIAL EM DIAGNÓSTICO AUTOMÓVEL
- OPERAÇÕES INTEGRADAS PASSO A PASSP INDICADAS NO SOFTWARE KEYLINE
- PAGAR CONFORME USA OU SUBSCRIÇÃO ANNUAL COM PAGAMENTO KEYCOIN
- FÁCIL E COMPACTA PARA OPERAR COM MOBILIDADE

CARACTERÍSTICAS TÉCNICA

Alimentação	5V
Conexões Externas	USB
Absorção	500mA
Dimensões	Largura 42 mm / Profundidade: 21 mm / Altura: 78 mm
Peso	60 gr

INTERFAZ FÁCIL DE USAR
INTERFACE FÁCIL E INTERATIVA

MÁXIMA SIMPLICIDAD
FÁCIL DE USAR

SOLUÇÃO FLEXÍVEL
SOLUCIÓN FLEXIBLE

PRÁCTICO Y CÓMODO
PRÁTICA E CONFORTÁVEL

STAK es el dispositivo stand-alone dedicado a la programación de llaves transponder, tarjetas de proximidad y controles remotos de coche y para leer los códigos PIN de los principales fabricantes de automóviles del mundo.

- LISTA DE APLICACIONES EN CONTINUA ACTUALIZACIÓN
- NTERFAZ FÁCIL DE USAR Y FUNCIONAMENTO MUY RÁPIDO
- BASADO EN LA TECNOLOGíA DE ABRITES®, LÍDER EN EL MUNDO DE LOS DIAGNÓSTICOS AUTOMOTRIZ
- OPERACIONES INTEGRADAS INDICADAS PASO A PASO EN EL SOFTWARE KEYLINE
- GESTIÓN PAGO-POR-USO O ABONO ANUAL CON PAGO KEYCOIN
- COMPACTO Y MANEJABLE PARA UTILIZARLO EN MOVILIDAD

CARACTERÍSTICAS TÉCNICAS

Alimentación	5V
Conexiones Externas	USB
Absorción	500mA
Medidas	Ancho: 42 mm / Profundidad: 21 mm / Altura: 78 mm
Peso	60 gr

SERIE MICRO

GKM | GK100 | CKG | CK100 | CK50

Los chip con medidas reducidas para clonar enseguida y de modo simple una amplia gama de llaves electrónicas de coches, motos y camiones.

Clonación transpondedor

CHIP DE VIDRIO

- **GKM** - Megamos® Crypto* (ID48) y Megamos® fijos
- **GK100** - Philips® Crypto (ID46), Texas® Crypto (4D) y Texas® fijos (4C)

CHIP DE CERÁMICA

- **CKG** - Texas® 80 bit para los distintos modelos de coches Kia®, Hyundai®, Ford® y Toyota®
- **CK100** - Philips® Crypto (ID46), Texas® Crypto (4D) y Texas® fijos (4C)
- **CK50** - Philips® Crypto de primera generación (PH1B, PH1C, PH1D**, PH1E)

GKM, GK100, CKG, CK100 y CK50 se integran a la perfección con las Pod Keys, las Flip Keys y los cabezales Keyline TKXXGE dotados con el adaptador específico.

- RESISTENTES Y VERSÁTILES
- AMPLIA COBERTURA EN LA CLONACIÓN DE LLAVES
- PLENA COMPATIBILIDAD CON LOS DISPOSITIVOS DE CLONACIÓN DE KEYLINE
- USO SIMPLE E INMEDIATO
- NO NECESITAN BATERÍA

Os transponders de reduzidas dimensões desenhados para clonar de modo rápido e simples uma ampla gama de chaves eletrónicas de automóveis, motos e camiões.

Clonagem transponder

TRANSPONDER DE VIDRO

- **GKM** - Megamos® Crypto* (ID48) e Megamos® fixos
- **GK100** - Philips® Crypto (ID46), Texas® Crypto (4D) e Texas® fixos (4C)

TRANSPONDER DE CERÂMICA

- **CKG** - Texas® 80 bit para diversos modelos de carros Kia®, Hyundai®, Ford® e Toyota®
- **CK100** - Philips® Crypto (ID46), Texas® Crypto (4D) e Texas® fixos (4C)
- **CK50** - Philips® Crypto de primeira geração (PH1B, PH1C, PH1D**, PH1E)

GKM, GK100, CKG, CK100 e CK50 integram-se perfeitamente nas Pod Keys, Flip Keys e nas cabeças Keyline TKXXGE com o adaptador apropriado.

- RESISTENTES E VERSÁTEIS
- CAPAZ DE CLONAR UMA VASTA GAMA DE CHAVES
- COMPATIBILIDADE TOTAL COM OS DISPOSITIVOS DE CLONAGEM KEYLINE
- USO SIMPLES E IMEDIATO
- NÃO NECESSITA DE BATERIA

Todas las marcas y las marcas de fábrica aquí publicadas son marcas registradas y de propiedad exclusiva de las respectivas casas y grupos automovilístico.

* Para la clonación de los transpondedores Megamos® Crypto, los dispositivos Keyline deben activarse con TKM. Xtreme Kit.

** 884 Decryptor Mini no pueden clonar los transpondedores Philips® Crypto de primera generación PH1D.

Todas as marcas aqui publicadas são marcas registradas e de propriedade exclusiva dos respetivos construtores ou grupos.

* Para a clonagem dos transponders Megamos® Crypto, os dispositivos Keyline devem ser ativados com TKM. Xtreme Kit.

** 884 Decryptor Mini não consegue clonar os transponders Philips® Crypto de primeira geração PH1D.

CABEÇAS ELETRÓNICAS / CABEZALES ELÉCTRONICOS

TK100 | TKM | TK50 | BRT100

As **Cabeças Eletrônicas** são apropriadas para uma ampla gama de necessidades e perfeitamente compatíveis com as láminas Horseshoe Keyline.

- ROBUSTAS E VERSÁTEIS
- NÃO NECESITAM BATERIA

TK100
Cabeça eletrónica universal para*:
- todos os tipos de transponder de código fixo
- Texas® Crypto
- Philips® Crypto de segunda geração
- Texas® 80-bit para diversos modelos de carros Kia®, Hyundai®, Ford® e Toyota®

TKM**
Cabeça eletrónica para:
- parte dos transponder Megamos® Crypto

TK50
Cabeça eletrónica para*:
- parte dos transponder Philips® Crypto de primeira geração

BRT100
É a ferramenta que permite a rápida remoção das cabeças eletrónicas Keyline das lâminas do horseshoe. É muito fácil de usar: basta inserir a chave no local apropriado, apertar a chave com os dois braços laterais e remover imediatamente a cabeça do horseshoes . Tudo isso sem comprometer ou danificar sua própria chave.

- EXTRAÇÃO COMODA E MANIAVEL
- TORNA RAPIDO O TRABALHO DOS PROFISSIONAIS

Todas as marcas aqui publicadas são marcas registradas e de propriedade exclusiva dos respetivos construtores ou grupos.
* A lista completa de aplicações pode ser consultada no site da Keyline.
** Para a clonagem dos transponders Megamos® Crypto, os dispositivos Keyline devem ser ativados com TKM. Xtreme Kit.

Los **Cabezales Electrónicos** se adaptan a todas las exigencias y son perfectamente compatibles con las Horseshoe Keyline.

- ROBUSTAS Y COMPACTAS
- NO NECESITAN BATERÍA

TK100
Cabezal electrónico universal para*:
- todos los tipos de transponder de código fijo
- Texas® Crypto
- Philips® Crypto de secunda generación
- Texas® 80-bit para los distintos modelos de coches Kia®, Hyundai®, Ford® y Toyota®

TKM**
Cabezal electrónico para:
- parte de los transponder Megamos® Crypto

TK50
Cabezal electrónico para*:
- parte de Philips® Crypto de primera generación

BRT100
Es el instrumento que permite la extracción de los cabezales electrónicos Keyline de la horseshoe, de un modo cómodo y fácil de manejar. El funcionamiento es muy simple, insertar la llave en el agujero, bloquear la llave con los dos brazos laterales y desfilar inmediatamente la cabeza de la horseshoe. Todo esto sin comprometer o dañar la llave.

- EXTRACCIÓN CÓMODA Y MANIOBRABLE
- ACELERA EL TRABAJO DE LOS ESPECIALISTAS

Todas las marcas y las marcas de fábrica aquí publicadas son marcas registradas y de propiedad exclusiva de las respectivas casas y grupos automovilístico.
* La lista completa de aplicaciones se puede consultar en el sitio de Keyline.
** Para la clonación de los transpondedores Megamos® Crypto, los dispositivos Keyline deben activarse con TKM. Xtreme Kit.

POD KEYS

Com tampa de inserção ou carcaça /
Con tapón de inserción o carcasa

As **Pod Keys** Keyline são chaves de automóvel com cabeça de plástico vazia e uma bandeja de inserção concebida para acomodar um transponder programável de transponders de vidro e carbono.

- CHAVES POD A NOVA GERAÇÃO KEYLINE COM UM SUPORTE DE TRANSPONDERS UNIVERSAL (TAMPA DE INSERÇÃO) PARA CHIP DE VIDRO E CARBONO, KEYLINE ORIGINAL OU COMPATÍVEL
- POD KEYS EXCLUSIVO DA NOVA GERAÇÃO* PARA OS MODELOS JAPONESES (CARCAÇA) COM UMA CABEÇA DE ESPESSURA REDUZIDA DE 6 MM
- POD KEYS DE VELHA GERAÇÃO COM TAMPA DE INSERÇÃO OU CARCAÇA
- NÃO NECESSITAM DE BATARIA
- FUNCIONA POR ACOPLAMENTO INDUTIVO COM A CENTRALINA DO AUTOMÓVEL
- QUALIDADE KEYLINE "MADE IN ITALY"

Nova Geração /
Nueva Generación

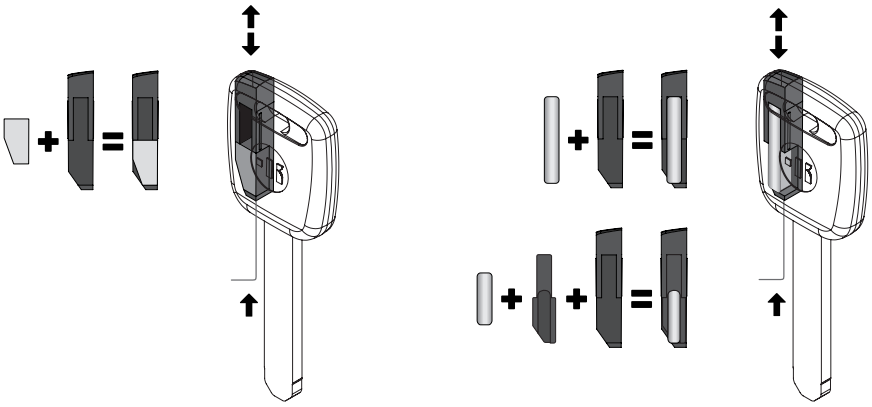

Nova Geração para modelos japoneses /
Nueva Generación para modelos japoneses

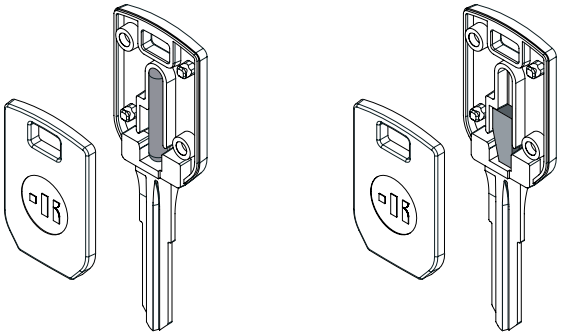

Las **Pod Keys** Keyline son llaves de coches con cabeza plastificada proyectada para contener un transpondedor programable de vidrio o cerámica.

- POD KEYS DE NUEVA GENERACIÓN ORIGINALES KEYLINE CON PORTA-TRANSPONDEDOR UNIVERSAL (TAPÓN DE INSERCIÓN) PARA CHIP DE VIDRIO Y CERÁMICA, ORIGINALES KEYLINE O COMPATIBLES
- POD KEYS ESCLUSIVE DE NUEVA GENERACIÓN* PARA LOS MODELOS JAPONESES (CARCASA) CON CABEZA DE ESPESOR REDUCIDO DE 6 MM
- POD KEYS DE VIEJA GENERACIÓN CON TAPÓN DE INSERCIÓN O CARCASA
- NO NECESITAN BATERÍA
- FUNCIONAN POR ACOPLAMIENTO INDUCTIVO CON LA CENTRALITA DEL COCHE
- CALIDAD KEYLINE "PROUDLY MADE IN ITALY"

Velha Geração /
Vieja Generación

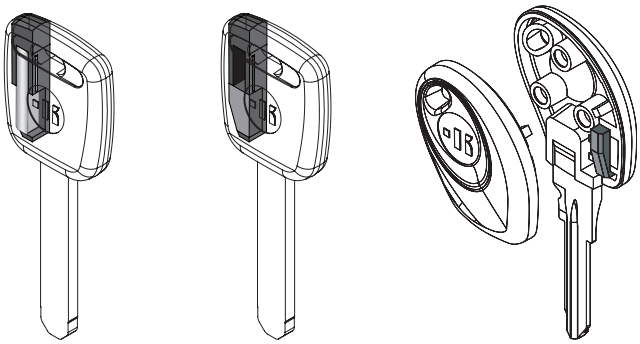

* Desenhado para acomodar o chip de vidro GK100 e los chip de carbono CKG, CK100 e CK50.

* Proyectadas para contener los chip de vidrio GK100 y los chip de cerámica CKG, CK100 y CK50.

POD KEYS

MODELOS DE TRANSPONDERS PARA POD KEYS / MODELOS DE TRANSPONDEDORES PARA POD KEYS

Keyline	Genérico	Descripción	ID 884	ID Genérico	Material
TK-1*	T1	Philips® (F.C.)	PH00	33	carbono / cerámica
TK-1*	T2	Philips® (F.C.)	PH00	33	carbono / cerámica
TK-2	T3	Texas® (R.O.F.C.)	TX00	4C	vidro / vidrio
TK-3	T4	Texas® (R.O.F.C.)	TX00	4C	carbono / cerámica
TK-4	T8	Texas® Crypto (Renault® - Chrysler®)	TC04	4D	carbono / cerámica
TK-5	T5	Sokymat (R.W.F.C.)	0000	21-22-23	carbono / cerámica
TK-6*	-	Temic® (F.C.) - Fiat®	TM10	11	vidro / vidrio
TK-7	T7	Texas® Crypto (Ford®)	TC01	4D	vidro / vidrio
TK-8	T6	Megamos® Crypto (VAG® < 2003)	MG10	48	vidro / vidrio
TK-9	T9	Philips® Crypto (Opel® - Vauxhall®)	PH1A	40	carbono / cerámica
TK-10	T10	Philips® Crypto 1 (VW®)	PH1C	42	carbono / cerámica
TK-11	T11	Philips® Crypto 1 (Nissan®)	PH1B	41	carbono / cerámica
TK-12	T12	Philips® Crypto Gold (Opel® - Vauxhall®)	PH1A	40	carbono / cerámica
TK-13	T13	Texas® Crypto (Nissan® - Mitsubishi®)	TC07	4D	carbono / cerámica
TK-14	T17	Texas® Crypto (Ford® - Mazda®)	TC08	4D	carbono / cerámica
TK-16	T14	Philips® Crypto 2 (PSA® - Chrysler® - Honda® - Mitsubishi®)	PH20	46	carbono / cerámica
TK-17	T15	Philips® Crypto 1 (Ford® - VW®)	PH10	44	carbono / cerámica
TK-18*	T18	Texas® Crypto (Suzuki®)	TC02	4D	carbono / cerámica
TK-19*	T19	Texas® Crypto (Mitsubishi®)	TPXX	4D	carbono / cerámica
TK-20	-	Megamos® (R.O.F.C.)	MG00	13	vidro / vidrio
TK-21*	T16	Texas® Crypto (Renault®)	TC03	4D	carbono / cerámica
TK-22*	T20	Texas® Crypto (Ford® Australia)	TPXX	4D	carbono / cerámica
TK-26*	-	Temic® (R.O.F.C.) - Mazda®	TM20	12	vidro / vidrio
TK-27*	-	Temic® Crypto (Mazda® - Proton®)	TM01	8C	carbono / cerámica
TK-28	-	Philips® Crypto 3	PH30	-	carbono / cerámica
TK-50*	T28	Philips® Crypto 1 (PH1D - PH1E)	TK50	XX	carbono / cerámica

Todas as marcas aqui publicadas são marcas registradas e de propriedade exclusiva dos respetivos construtores ou grupos.
* Transponder descontinuado: Keyline não fornece mais este código.

Todas las marcas y las marcas de fábrica aquí publicadas son marcas registradas y de propiedad exclusiva de las respectivas casas y grupos automovilístico.
* Transpondedor descontinuado: Keyline ya no suministra este código.

CHAVES PARA TRANSPONDER / LLAVES TRANSPONDEDOR

Com transponders incorporado / Con transpondedor incorporado

As **Chaves Transponder** Keyline são chaves de automóveis com transponders incorporados.
Graças aos diferentes tipos de perfis e transponders podem ser usados de acordo com o modelo do carro, o cliente pode escolher entre uma grande variedade de chaves eletrônicas.
As Chaves Transponder Keyline é aplicada a muitas das marcas e modelos de automóveis, camiões e motos, atualmente, em circulação.

Las **Llaves Transpondedor** Keyline son las llaves de coches con transpondedor incorporado.
Gracias a los diferentes tipos de perfiles y de transpondedores utilizados en base a los diferentes modelos, ofrecen al cliente una amplísima gama de llaves electrónicas.
Las Llaves Transpondedor Keyline cubren centenares de marcas y modelos: la mayor parte de la propuesta comercial de coches, camiones y motos actualmente en circulación.

CHAVES HORSESHOE / LLAVES HORSESHOE

Para cabeças eletrónicas / Para cabezales electrónicos

Mais uma inovação no mercado lançado pela Keyline: o sistema **Horseshoe**, no qual o sistema mecânico de inserção e a cabeça eletrónica são independentes uma da outra.

O sistema oferece várias vantagens quer em termos de trabalho quer económicos:

- Em caso de erro durante a criptografia mecânica, apenas a inserção mecânica necessita de ser trocada sem ter que rejeitar a dispendiosa cabeça eletrónica.
- Se o cliente trocar de automóvel, ele poderá usar a cabeça eletrónica antiga, apenas troca a inserção mecânica para adaptar ao novo automóvel.

As chaves Horseshoes Keyline é aplicada em muitos modelos de automóvel, motas e camiões, atualmente em circulação*.

Keyline se ha demostrado a la vanguardia en el mercado introduciendo el sistema **Horseshoe** donde la inserción mecánica y el cabezal electrónico son independientes entre sí.

El sistema presenta numerosas ventajas tanto desde el punto de vista económico como del práctico.

- En caso de error durante el cifrado mecánico, se elimina sólo la inserción mecánica, sin desperdiciar la costosa cabeza electrónica.
- Si el cliente cambia el coche, puede reutilizar la vieja cabeza electrónica cambiando sólo la inserción para adaptarla al nuevo vehículo.

Las llaves Horseshoes Keyline aseguran la máxima cobertura de modelos de coches, motos y camiones*.

* A lista completa de aplicações pode ser consultada no site da Keyline.

* La lista completa de aplicaciones se puede consultar en el sitio de Keyline.

CONTROLOS REMOTOS / CONTROLES REMOTOS

MAVIK

Mavik é o novo comando universal da Keyline para veículos, que reproduz a funcionalidade da chave original. Está equipado com 4 botões para acomodar todos os modelos originais de comandos de carro e sistema chave retrátil com Inserção de metal Keyline reutilizável.

- UNIVERSAL
- INFINITAMENTE REUTILIZÁVEL
- ABRANGE UMA QUANTIDADE ENORME DE MODELOS DE CARRO, MOTO E CAMIÃO
- COMPONENTE MECÂNICO RESISTENTE E TRANSPONDER INTEGRADO
- NOVA FUNÇÃO PRÉ-CODIFICAÇÃO PARA CONTROLES DE RÁDIO COM A 884 DECRYPTOR MINI / 884 DECRYPTOR ULTEGRA
- DESIGN ÚNICO E DISTINTO
- SISTEMA RETRATIL DE MONTAGEM FÁCIL

Fácil e intuitivo para usar é compatível com programação no veículo usando a ferramenta de diagnóstico Keyline Stak, em poucos passos você obtém uma cópia do comando**.

*Para a pré-codificação de Abarth®, Alfa Romeo®, Fiat® e Lancia®, a 884 Decryptor Mini deverá estar equipada com o o Bluetooth & Power Adaptor 2.0
**Mavik pode ser programado também com as máquinas de diagnóstico presentes no mercado.

Mavik es el nuevo mando a distancia universal para vehículos Keyline, que permite reproducir la funcionalidad de la llave original. Equipado con 4 teclas de apertura y cierre para ser adecuado con todos los modelos originales y con mecanismo flip con inserto de metal recerrable de Keyline.

- UNIVERSAL
- REUTILIZABLE INFINITAMENTE
- ABARCA INNUMERABLES MODELOS DE COCHES,MOTOS Y CAMIONES
- MECÁNICA SÓLIDA Y TRANSPONDEDOR INTEGRADO
- NUEVA FUNCIÓN DE PRE-CÓDIGO PARA MANDOS A DISTANCIA CON 884 DECRYPTOR MINI* Y 884 DECRYPTOR ULTEGRA
- DISEÑO ÚNICO Y DISTINTIVO
- MECANISMO FLIP SIMPLE PARA MONTAR

Fácil e intuitivo de usar, puede ser programado en el automóvil con el dispositivo Keyline Stak, en solo unos pasos obtendrá una copia del control remoto**.

* Para precodificar un mando remoto por Abarth®, Alfa Romeo®, Fiat® y Lancia®, 884 Decryptor Mini debe estar equipada con Bluetooth & Adaptor 2.0.
** Mavik también se puede programar con los principales dispositivos de diagnóstico disponibles en el mercado.

CONTROLOS REMOTOS / CONTROLES REMOTOS

RFD100 | RFD80 | RK60

RFD100 y **RFD80** son los mandos a distancia para vehículos que se pueden programar totalmente dentro del vehículo y garantizan la perfecta sincronización con el mando original, del cual no se cambia el funcionamiento. Reescribibles y resistentes al agua Tienen un aspecto ergonómico y funcional.

RFD100, el mando universal con tarjeta integrada del TK100, el cabezal electrónico Keyline que permite clonar todos los tipos de transpondedores Texas de código fijo, Texas Crypto y Philips® Crypto de segunda generación. RFD100 se ha actualizado y presenta una lista de modelos aún más amplia y completa. Cuando se usa con los blade FD40-RFD y FD21-RFD, la llave puede ser clonada con 884 Decryptor Ultegra o 884 Decryptor Mini para reproducir los mandos Ford®, Lincoln® y Mazda® con transpondedor Texas® de código fijoy Texas® Crypto.

RFD100 es reescribible y se puede programar fácilmente adentro del vehículo con el dispositivo Stak, administrado por el software Keyline Cloning Tool permite crear un nuevo mando original en pasos simples y rápidos. RFD100 puede ser precodificado con la nueva función disponible en 884 Decryptor Mini** o 884 Decryptor Ultegra.

RFD80 el mando Ford® de Keyline con transpondedor Texas® 80-bit integrado para efectuar la programación mediante diagnóstico. El mando a distancia se puede programar fácilmente adentro del vehículo. RFD80 tiene cuatro interruptores y pilas reemplazables, y son disponibles con 3 diferentes espadines FD3, FD21 y FD40 para la duplicación de funciones en remoto de la duplicación de los modelos Ford® desde 1998 en adelante.

RFD100 y RFD80 Lleva cabezal plástico y pilas reemplazables.

RK60, el mando a distancia universal con transmisor de radiofrecuencia integrado, compatible con todas las Horseshoe Keyline. RK60 es capaz de reproducir las funciones de mando de un gran número de vehículos equipados con transponder Philips® Crypto de secunda generación*.

- CABEZAL PLÁSTICO CON DOS INTERRUPTORES
- PILAS REEMPLAZABLES

Todas las marcas y las marcas de fábrica aquí publicadas son marcas registradas y de propiedad exclusiva de las respectivas casas y grupos automovilístico.
* La lista completa de aplicaciones se puede consultar en el sitio de Keyline.
** Para la precodificación do RFD100, para realizar um novo rádio-controle Abarth®, Alfa Romeo®, Fiat® e Lancia®, o 884 Decryptor Mini deve estar equipado com Bluetooth & Power Adaptor 2.0.

RFD100 e **RFD80** são os modelos de comandos auto, totalmente programáveis, garantem perfeita sincronização com o comando original sem alterar a funcionalidade e a trabalhar simultaneamente. Regravável, à prova d'água e com visual ergonômico e funcional.

RFD100, o comando auto com uma placa TK100 integrada, que é a cabeça eletrônica para todos os tipos de código fixo Texas, Texas Crypto e segunda geração de transponders Crypto da Philips®. O RFD100 foi atualizado e apresenta uma lista ainda mais ampla e completa de modelos. Com as lâminas FD40-RFD e FD21-RFD, a chave pode ser clonada com os controles remotos 884 Decryptor Ultegra ou 884 Decryptor Mini para Ford®, Lincoln® e Mazda® (com código fixo Texas® e transponders Texas® Crypto).

O RFD100 é regravável e foi projetado para ser programado diretamente com o dispositivo Stak, gerido pelo Keyline Cloning Tool Software, para criar um novo controle remoto original em poucas etapas simples. O RFD100 pode ser pré-codificado** com a nova função de pré-codificação disponível na 884 Decryptor Mini ou 884 Decryptor Ultegra.

RFD80 o controle remoto universal Ford® com transponder Texas 80 bit integrado, a ser programado com uma ferramenta de diagnóstico, tem uma cabeça de plástico com quatro botões e uma bateria substituível e está disponível com três diferentes lâminas de chave FD3, FD21 e FD40 para a duplicação de funções remotas para a duplicação do Ford® modelos a partir de 1998.

O Keyline RFD100 e o RFD80 possuem uma cabeça de plástico com quatro botões e uma bateria substituível.

RK60, comando universal com transmissor de radiofrequência integrado, compatível com todas as Horseshoes Keyline. Reproduz as funções do controlo remoto de um grande número de veículos emitidos pelos principais fabricantes de automóveis, equipados com o transponder Philips® Crypto de segunda generation*.

- CABEÇA DE PLASTICO COM DOIS BOTÕES
- BATERIA SUBSTITUÍIVEL

Todas as marcas aqui publicadas são marcas registradas e de propriedade exclusiva dos respetivo s construtores ou grupos.
* A lista completa de aplicações pode ser consultada no site da Keyline.
** Para la precodificación de RFD100, a fin de realizar un nuevo control de radio Abarth®, Alfa Romeo®, Fiat® y Lancia®, 884 Decryptor Mini debe estar equipado con Bluetooth & Power Adaptor 2.0.

KITS PARA SISTEMAS KEYLESS

UNIVERSAL100KIT | NS100KIT

Os **Kits para Sistemas Keyless** são baseados na tecnologia TKM, a cabeça eletrônica para a clonagem de transponders Megamos® Crypto (ID48), e na tecnologia TK100, a cabeça eletrônica universal, permitindo assim a duplicação da BMW, Volvo, Volkswagen, Toyota, Kia, Hyundai, Nissan, Infiniti, Jeep, Ram, Chrysler e Dodge, sistemas sem chaves.

Los **Kits para Sistemas Keyless** se basan en la consolidada tecnología Keyline para la clonación de transpondedores Megamos® Crypto con TKM y de la cabeza electrónica universal TK100, y hacen posible la duplicación de los sistemas keyless BMW, Volvo, Volkswagen, Toyota, Kia, Hyundai, Nissan, Infiniti, Jeep, Ram, Chrysler y Dodge.

Universal Kit — Código: UNIVERSAL100KIT

O kit foi desenhado para uso universal, como por exemplo, sistemas de controle de entrada no ambiente doméstico, para que o cliente final possa desfrutar de um notável grau de flexibilidade de utilização.

Este equipo ha sido creado para usos universales, como por ejemplo, para los sistemas de control de los accesos en ámbito doméstico, permitiendo al usuario final una versatilidad de uso notable.

Todas as marcas aqui publicadas são marcas registradas e de propriedade exclusiva dos respetivos construtores ou grupos.

Todas las marcas y las marcas de fábrica aquí publicadas son marcas registradas y de propiedad exclusiva de las respectivas casas y grupos automovilístico.

Nissan, Infiniti Kit — Código: NS100KIT

MODELO	DE	A
EX35	2008	2012
FX35	2009	2012
FX50	2009	2012
G25	2011	2012
G37 (2 Dr)	2008	2011
G37 (4 Dr)	2009	2012
JX35	2013	2013
M35	2006	2007
M35	2008	2010
M37	2011	2012
M45	2006	2010
M56	2011	2011
370Z	2009	2013
Altima 2dr	2007	2013
Altima 4dr	2007	2012
Altima 4dr	2013	2013
Cube	2009	2011
Juke	2011	2013
Leaf	2011	2013
Maxima	2009	2013
Murano	2009	2012
Pathfinder	2013	2013
Quest	2013	2013
Sentra	2013	2013

KITS PARA SISTEMAS KEYLESS

KIHY100KIT | BM100KIT | Y100KIT | TRY100KIT

Kia, Hyundai Kit — **Código: KIHY100KIT**

MODELO	DE	A
SORENTO	2010	2012
SPORTAGE	2010	2012
CEED*	2011	Today
SOUL*	2011	Today
SANTA FE	2011	2012
SONATA	2011	Today

BMW Kit — **Código: BM100KIT**

MODELO	DE	A
SERIES 1	2007	2010
SERIES 3	2005	2011
SERIES 5	2004	2010
SERIES 6	2004	2010
X1	2009	2011
X5	2007	2011

Todas as marcas aqui publicadas são marcas registradas e de propriedade exclusiva dos respetivos construtores ou grupos.
* Disponible solo para algunas versiones.

Jeep, Ram, Chrysler, Dodge Kit — **Código: Y100KIT**

MODELO	DE	A
Commander	2013	2013
Gran Cherokee	2006	2007
Gran Cherokee	2008	2010
1500	2011	2012
2500, 3500 Heavy Duty	2006	2010
3500, 4500, 5500 Chassis Cab	2011	2011
300, 300C	2008	2010
Town & Country	2008	2013
Challenger	2008	2012
Charger	2008	2010
Dart	2013	2013
Durango	2011	2012
Grand Caravan	2008	2013
Journey	2009	2010
Magnum	2008	2008
Ram 1500	2009	2009

Toyota Yaris Kit — **Code: TRY100KIT**

MODELO	DE	A
YARIS*	2010	2012

Todas las marcas y las marcas de fábrica aquí publicadas son marcas registradas y de propiedad exclusiva de las respectivas casas y grupos automovilístico.
* Disponible solo para algunas versiones.

KITS PARA SISTEMAS KEYLESS

TR100KIT | VWMKIT | VL100KIT | VLMKIT

Toyota Kit — **Código: TR100KIT**

MODELO	DE	A
PRIUS	2004	2009

Volkswagen Kit — **Código: VWMKIT***

MODELO	DE	A
PASSAT	2006	2013

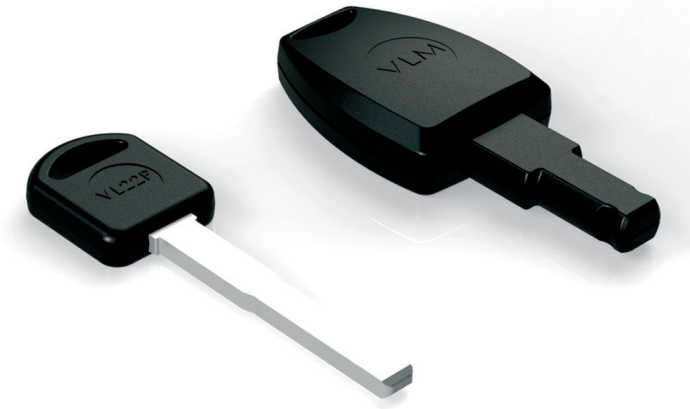

Volvo Kit — **Código: VL100KIT**

MODEL / MODELO	FROM / DE	TO / A
V70	2008	2011
XC70	2008	2011
S80	2008	2011

New Volvo Kit — **Código: VLMKIT***

MODELO	DE	A
C30	2008	Today
S40	2008	Today
S80	1999	Today
V40	2012	Today
V50	2004	Today

Todas as marcas aqui publicadas são marcas registradas e de propriedade exclusiva dos respetivos construtores ou grupos.
* Para este Kit, é necessário ativar os dispositivos de clonagem Keyline con TKM. Xtreme Kit.

Todas las marcas y las marcas de fábrica aquí publicadas son marcas registradas y de propiedad exclusiva de las respectivas casas y grupos automovilístico.
* Para este Kit, es necesario activar los dispositivos de clonación Keyline con TKM. Xtreme Kit.

NOTE

As ilustrações e os datos técnicos dos produtos neste catálogo são indicativos.

Keyline reserva-se o direiro de modificar os produtos ilustrados sem comprometer a funcionalidade e permutabilidade para melhorar a qualidade do produto.

O conteúdo deste catálogo é totalmente protegido por direitos de autor e não pode ser copiado ou reproduzido de qualquer forma sem a permissão por escrito da Keyline.

Quaisquer infrações serão tratadas ao abrigo da lei italiana.

Las ilustraciones y los datos técnicos de los productos en este catàlogo son indicativos.

Keyline se reserva el derecho de modificar los productos ilustrados sin comprometer la funcionalidad e intercambiabilidad para mejorar la calidad del producto.

Todos los dibujos y las fotografias pertenecen a la Keyline; se prohibe toda reproducción aunque parcial, sin autorización por escrito de la Keyline.

En caso de disputas la competencia es de las autoridades juiciales donde está domiciliada la firma, excluyendo cualquier ontro fuero.

Copyright by

KEYLINE

Innovators by design | Since 1770

A BIANCHI 1770 GROUP COMPANY

“NÃO PONHA LIMITES À SUA IMAGINAÇÃO E LEMBRE-SE QUE A PERSISTÊNCIA E A VONTADE DE VENCER, TORNAM OS SONHOS EM REALIDADE.”

“Nunca le pongas límites a la imaginación y recuerda que la perseverancia y la voluntad transforman cualquier sueño en realidad.”

Camillo Bianchi
1932 - 1991

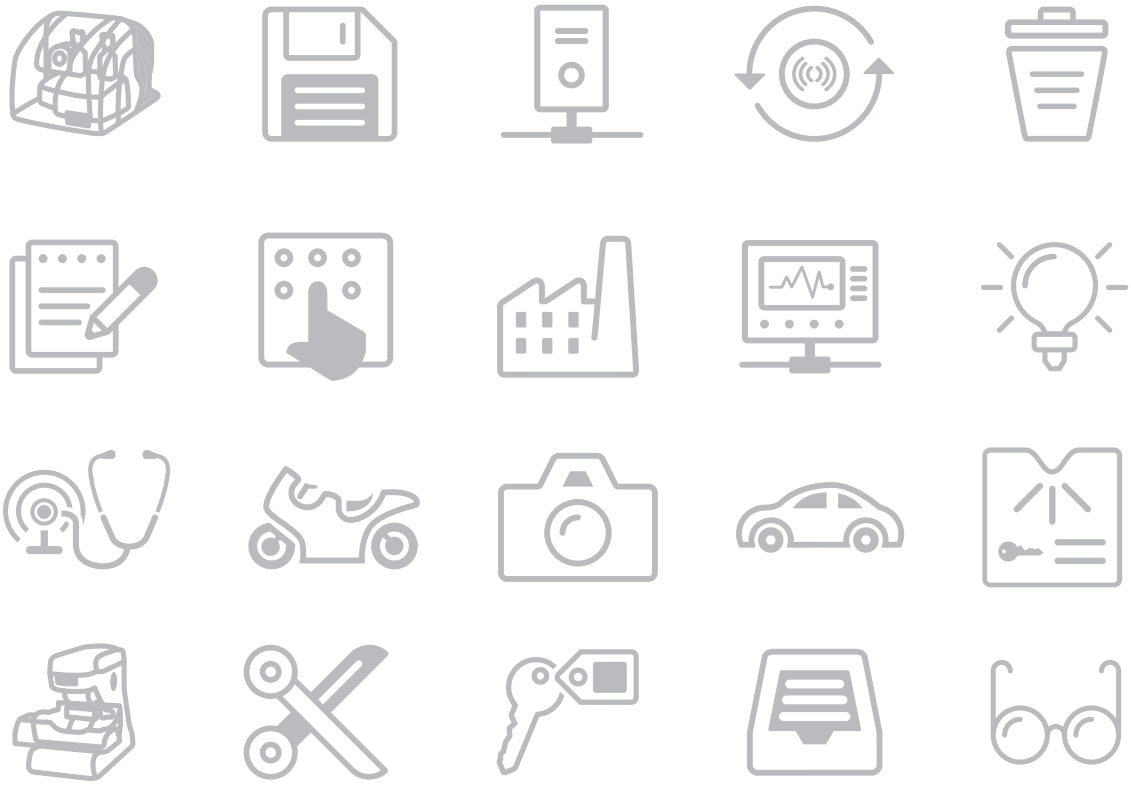

To find the distributor closest to your company, please send a request to:

Keyline
Keyline S.p.A.
Via Camillo Bianchi, 2 - P.O. Box 251
31015 Conegliano (TV) Italy
T +39 0438 202 511
F +39 0438 202 520
info@keyline.it
www.keyline.it

Bianchi 1770 Group Companies distributing Keyline products

Keyline USA
Bianchi USA, Inc.
31336 Industrial Pkwy - Suite 3
North Olmsted, Ohio 44070, USA
T +1 440 716 8006
F +1 216 803 0202
TF +1 800 891 2118
info@keyline-usa.com
www.keyline-usa.com

Keyline Italia
Keyline Italia S.r.l.
Via Zoe Fontana, 220 - Ed. C
Tecnocittà
00131 Roma, Italy
T +39 06 4122 9822
F +39 06 4120 0981
info@keyline-italia.it
www.keyline-italia.it

Keyline Portugal
Luso Chav Lda.
Rua António Carneiro, 302 - Armazém A
4300-025 Porto, Portugal
T +351 22 510 4702
F +351 22 536 1248
geral@lusochav.pt
www.lusochav.pt

Keyline Shanghai
Bianchi 1770 Hardware Technology (Shanghai) Co. Ltd
比安奇五金技术（上海）有限公司
中国上海市虹口区黄浦路99号
上海滩国际大厦1505室
Room 1505, Shanghai Bund International Tower
No.99 Huangpu Road, Hong Kou District 200080
Shanghai P.R. China
T +86 021 5031 0980
F +86 021 5031 0981
info@keyline-shanghai.com
www.keyline-shanghai.com

Keyline Germany
Keyline GmbH
Uhlandstraße 31b
42549 Velbert, Germany
T +49 (0) 2051 807 4444
F +49 (0) 2051 606 9922
info@keyline-germany.de
www.keyline-germany.de

Keyline Scandinavia
Kungsgatan 98
63221 Eskilstuna, Sweden
T +46 (0)16 510 700
F +46 (0)16 510 700
info@keyline-scandinavia.com
www.keyline-scandinavia.com

Bianchi 1770 Group Representative Offices coordinating onsite distributors

Keyline UK
18 Beeston Court - Stuart Road
Manor Park - Runcorn - Cheshire
WA7 1SS - UK
T +44 (0) 1928 597 755
info@keyline-uk.co.uk
www.keyline-uk.co.uk

Keyline Japan
〒532-0011
大阪府大阪市淀川区西中島4-7-20
日宝新大阪第1ビル4階1号
Room 4F-1 Nippo Shin-Osaka Daiich Building
4-7-20 Nishinakajima, Yodogawa-ku Osaka City
Osaka 532-0011, Japan
T +81 6 4805 6969
F +81 6 4805 6900
info@keyline-japan.jp
www.keyline-japan.jp

BIANCHI 1770 GROUP
Innovators by design \ Since 1770

ICIM UNI EN ISO 9001:2015 CERTIFIED MANAGEMENT SYSTEM

CISQ AUTOMOTIVE
IATF 16949:2016
CERTIFICATE N. 0320186

workandfamily CERTIFICATION

PROMO18-049 11/19