KEYLINE

Транспондеры
Transponder Technology

INNOVATORS BY DESIGN
SINCE 1770

KEYLINE
Innovators by design | Since 1770
A BIANCHI 1770 GROUP COMPANY

ИНДЕКС / INDEX

KEYLINE
Транспондеры /
Transponder Technology

Типология / Typology		Страница / Page
Клонирование Транспондеров / Cloning Devices	884 Decryptor Mini	2
	Bluetooth & Power Adaptor	3
	884 Decryptor Ultegra	4
Обновления Программы / Software Updates	TKM. Xtreme Kit	5
	TKG. Kit	6
	EEPROM Xtra. Kit	7
Серия Micro / Micro Series	GKM | GK100 | CKG | CK100 | CK50	8
Электронные Ключи / Electronic Keys	Электронные Головки / Electronic Heads	9
	Flip Key	10
	Pod Ключи / Pod Keys	11
	Ключи Транспондеры / Transponder Keys	13
	Подковные ключи / Horseshoe Keys	14
Дистанционным / Remote Controls	RFD100 | RFD80 | RK60	15
Бесключевые Системы Комплекты / Keyless System Kits	UNIVERSAL100KIT | NS100KIT	16
	KIHY100KIT | BM100KIT | Y100KIT | TRY100KIT	17
	TR100KIT | VWMKIT | VL100KIT | VLMKIT	18

Клонирование Транспондеров / Cloning Devices

Обновления Программы / Software Updates

Программируемые компоненты / Programmable components

Электронные Автомобильные Ключи / Electronic Car Keys

884 DECRYPTOR MINI

Для электронные ключи, дистанционным и бесключевые системы комплекты / For electronic keys, remotes and keyless systems

iOS | Android | Windows | PC / Tablet / Smartphone

884 Decryptor Mini - это мобильное устройство для клонирования автомобильных ключей, отличающееся невероятным удобством и уникальной мощностью расчетов. Им можно управлять со смартфона или планшета при помощи приложения App Keyline Cloning Tool* или с ПК при помощи прикладной программы Keyline.

- МАКСИМАЛЬНАЯ МОЩНОСТЬ РАСЧЕТОВ
- ВЫСОКАЯ СКОРОСТЬ КЛОНИРОВАНИЯ
- МАКСИМАЛЬНАЯ УНИВЕРСАЛЬНОСТЬ
- МИНИМАЛЬНЫЕ РАЗМЕРЫ
- ПРОСТОТА ИСПОЛЬЗОВАНИЯ

Клонирование транспондеров

- Texas® Crypto и Texas® Фиксированный код
- Texas® 80 bit** которые находятся в ключах с отметкой “G” и используются в многочисленных моделях автомобиля Toyota®
- Philips® Crypto первого*** и второго поколения и Philips® Фиксированный код
- Megamos® Crypto**** и Megamos® Фиксированный код
- Megamos® Crypto (для Kia, Chevrolet - Daewoo, Pontiac)
- Keyline бесключевые комплекты
- Keyline RFD100

PATENT PENDING ITALY

884 Decryptor Mini is the car key cloning device with a unique handling and an extreme calculation power. It can be managed by smartphones and tablets with the App Keyline Cloning Tool* or PC with the Keyline software.

- MAXIMUM CALCULATION POWER
- HIGH SPEED CLONATION
- MAXIMUM VERSATILITY
- MINIMUM FOOTPRINT
- EASY TO USE

Transponder cloning

- Texas® Crypto and Texas® fixed code
- Texas® 80 bit** for keys marked with “G” used by many Toyota® car models
- First*** and Second generation Philips® Crypto, and Philips® fixed code
- Megamos® Crypto**** and Megamos® fixed code
- Megamos® Crypto (for Kia, Chevrolet - Daewoo, Pontiac)
- Keyline Keyless Kit
- Keyline RFD100

ТЕХНИЧЕСКИЕ ДАННЫЕ

Питание	5V
Внешние Порты	USB
Потребляемая Мощность	500mA
Подключение	USB
Размеры	Ширина: 120 мм, Глубина: 100 мм, Высота: 90 мм
Вес	200 гр

TECHNICAL FEATURES

Power Supply	5V
External Connections	USB
Absorption	500mA
Connectivity	USB
Dimensions	Width: 120 mm, Depth: 100 mm, Height: 90 mm
Weight	200 gr

Все опубликованные здесь торговые и производственные марки являются зарегистрированными торговыми марками и находятся в исключительной собственностью соответствующих автомобильных компаний и заводов.

884 Decryptor Mini требует постоянного подключения к интернет.

* Мобильное приложение App Keyline Cloning Tool для iOS доступно только для 884 Decryptor Mini,оснащенного Bluetooth & Power Adaptor.
** Для выполнения клонирования транспондеров Texas® 80 bit, необходимо активировать, 884 Decryptor Mini при помощи TKG. Kit.
*** Для транспондеров Philips® Crypto первого поколения устройство 884 Decryptor Mini в состоянии клонировать некоторые трансондеры PH1A; невозможно клонировать транспондеры PH1D и радиоуправляемые Keyline RK60.
**** Для выполнения клонирования транспондеров Megamos® Crypto, поддерживаемых TKM, необходимо активировать, 884 Decryptor Mini при помощи TKM. Xtreme Kit.

All the brands and trade marks mentioned here are the exclusive property of the respective car manufacturers or groups.

884 Decryptor Mini requires always internet connection.

* The App Keyline Cloning Tool for iOS is available exclusively for 884 Decryptor Mini with Bluetooth & Power Adaptor.
** In order to clone Texas® 80 bit transponders, the 884 Decryptor Mini must be activated through the TKG. Kit.
*** Regarding first generation Philips® Crypto transponder, 884 Decryptor Mini can clone some PH1A; but not PH1D and also Keyline RK60 remote controls.
**** In order to clone TKM-supported Megamos® Crypto transponders, the 884 Decryptor Mini must be activated through the TKM. Xtreme Kit.

BLUETOOTH & POWER ADAPTOR

Для 884 Decryptor Mini / For 884 Decryptor Mini

iOS | Android | Windows | PC / Tablet / Smartphone

Bluetooth & Power Adaptor - это заряжаемый аккумулятор последнего поколения с технологией Bluetooth для беспроводного использования 884 Decryptor Mini, без помощи соединительных кабелей. С Bluetooth & Power Adaptor устройством 884 Decryptor Mini можно управлять с любого смартфона или планшета, как с ОС Android, так и iOS.

Использовать устройство можно мгновенно: включите соединение Bluetooth на вашем смартфоне или планшете и зайдите в приложение Keyline Cloning Tool; 884 Decryptor Mini и аккумулятор будут сразу же опознаны, и вы сможете незамедлительно начать клонирование в беспроводном режиме.

- ИДЕАЛЬНОЕ ИНТЕГРИРОВАНИЕ
- СТАБИЛЬНАЯ И ДЛИТЕЛЬНАЯ ЗАРЯДКА (ДО 10 ЧАСОВ НЕПРЕРЫВНОГО ИСПОЛЬЗОВАНИЯ)
- ВОЗМОЖНОСТЬ БЕСПРОВОДНОГО КЛОНИРОВАНИЯ
- МГНОВЕННОЕ ИСПОЛЬЗОВАНИЕ С ПРИЛОЖЕНИЕМ APP KEYLINE CLONING TOOL НА УСТРОЙСТВАХ IOS И ANDROID
- ЗАРЯДКА ОТ КОМПЬЮТЕРА ИЛИ ОТ СЕТЕВОГО ЗАРЯДНОГО УСТРОЙСТВА

Bluetooth & Power Adaptor is the next-generation rechargeable battery with Bluetooth technology to use 884 Decryptor Mini wirelessly, without the aid of connecting cables. With Bluetooth & Power Adaptor, 884 Decryptor Mini can be managed from any smartphone and tablet, Android and iOS.

Use is immediate: enable the Bluetooth connection on your smartphone or tablet and access the Keyline Cloning Tool App; 884 Decryptor Mini and the battery will automatically be recognized by your device allowing you to immediately start cloning wirelessly.

- PERFECT INTEGRATION
- STABLE AND LONG-LASTING CHARGE (UP TO 10 HOURS WITH CONTINUOUS USE)
- WIRELESS CLONING SERVICE
- IMMEDIATELY USABLE WITH THE KEYLINE CLONING TOOL APP FOR IOS AND ANDROID
- CHARGING VIA PC CONNECTION OR THROUGH BATTERY CHARGER

Все опубликованные здесь торговые и производственные марки являются зарегистрированными торговыми марками и находятся в исключительной собственностью соответствующих автомобильных компаний и заводов.

All the brands and trade marks mentioned here are the exclusive property of the respective car manufacturers or groups.

884 DECRYPTOR ULTEGRA

Для электронные ключи, дистанционным и бесключевые системы комплекты / For electronic keys, remotes and keyless systems

884 Decryptor Ultegra - это устройство для клонирования электронных ключей и ключей с дистанционным управлением, которое гарантирует максимальную точность расчета, простоту использования и универсальность.

- МНОГОЯЗЫЧНЫЙ И ИНТУИТИВНЫЙ ГРАФИЧЕСКИЙ ДИСПЛЕЙ
- ВИРТУАЛЬНО БЕЗГРАНИЧНЫЕ ВОЗМОЖНОСТИ РАСШИРЕНИЯ
- ВЫСОЧАЙШАЯ СКОРОСТЬ ДУБЛИРОВАНИЯ

Клонирование транспондеров

- Philips® Crypto 1-го поколения
- Клонирование транспондеров с фиксированным кодом
- Texas® Crypto при помощи TK100, GK100 или CK100
- Часть Texas® 80 bit* при помощи TKG или CKG
- Philips® Crypto 1-го поколения транспондеров ID45 VAG-Ford, ID 4W Peugeot, Volkswagen ID42 и Seat
- Philips® Crypto 2-го поколения при помощиI TK100, GK100 или CK100
- Часть Megamos® Crypto** при помощи TKM или GKM
- Программирование фиксированных транспондеров с помощью ручного ввода ID кода
- Автоматическая генерация некоторых кодов для транспондеров с фиксированным кодом
- Megamos® Crypto для Kya, Chevrolet - Daewoo и Pontiac

Клонирование дистанционным

- Philips® Crypto 2-го поколения через RK60
- RFD100 и RFD80 для дистанционных ключей Ford

Все опубликованные здесь торговые и производственные марки являются зарегистрированными торговыми марками и находятся в исключительной собственностью соответствующих автомобильных компаний и заводов.

* Чтобы клонировать 80-битные транспондеры Texas®, 884 Decryptor Ultegra должен быть активирован через TKG. Kit и подключен к Интернету.

** Чтобы клонировать транспондеры Megamos® Crypto, поддерживаемые TKM, 884 Decryptor Ultegra должен быть активирован через TKM. Xtreme Kit и подключен к Интернету.

ТЕХНИЧЕСКИЕ ДАННЫЕ

Питание	12 В постоянного тока; универсальный блок питания входит в комплект
Внешние Порты	RS232 и USB Serial порта
Потребляемая Мощность	20 Вт
Размеры	Ширина: 220 мм, Глубина: 130 мм, Высота: 70 мм
Вес	1 кг

884 Decryptor Ultegra is the car key cloning device for electronic keys and remote controls that garantees an advanced computing power, ease of use and versatility.

- INTUITIVE MULTI-LANGUAGE GRAPHIC DISPLAY
- VIRTUALLY UNLIMITED POSSIBILITIES OF EXPANSION
- EXTREMELY FAST DUPLICATION

Transponder cloning

- Philips® Crypto First Generation
- Fixed code transponders
- Texas® Crypto using TK100, GK100 or CK100
- A part of the Texas® 80 bit* using TKG or CKG
- Philips® Crypto First Generation ID45 VAG-Ford, ID 4W Peugeot, ID42 Volkswagen and Seat
- Philips® Crypto Second Generation using TK100, GK100 or CK100
- A part of the Megamos® Crypto** using TKM or GKM
- Programming of fixed code transponder through the manual entry of ID
- Automatic generation of some codes for fixed code transponder
- Megamos® Crypto for Kya, Chevrolet - Daewoo and Pontiac

Remote control cloning

- Philips® Crypto Second generation through the RK60
- RFD100 and RFD80 models for Ford remote keys

All the brands and trade marks mentioned here are the exclusive property of the respective car manufacturers or groups.

* In order to clone Texas® 80 bit transponders, the 884 Decryptor Ultegra requires internet connection and must be activated through the TKG. Kit.

** In order to clone TKM-supported Megamos® Crypto transponders, the 884 Decryptor Ultegra requires internet connection and must be activated through the TKM. Xtreme Kit.

TECHNICAL FEATURES

Power Supply	DC 12V; power adapter included
External Connections	RS232 and USB serial ports
Absorption	20W
Dimensions	Width: 220 mm, Depth: 130 mm, Height: 70 mm
Weight	1 Kg

TKM. XTREME KIT

Для 884 Decryptor Mini и 884 Decryptor Ultegra /
For 884 Decryptor Mini and 884 Decryptor Ultegra

Megamos® Crypto (ID48)

TKM. Xtreme Kit - это первая система в мире, способная клонировать автомобильные ключи с транспондерами Megamos® Crypto (ID48), выпускаемые 34 автомобильными производителями:

Alfa Romeo, Audi, Buick, Cadillac, Chevrolet, Citroën, Daewoo, Daf, Ferrari, Fiat, GMC, Great Wall, Holden, Honda, Infiniti, Isuzu, Iveco, Jaguar, Kia, Lamborghini, Lancia, Lexus, Maserati, Mitsubishi, Opel, Peugeot, Pontiac, Porsche, Proton, Seat, Škoda, SsangYong, Volkswagen и Volvo*.

TKM. Xtreme Kit - это обновление программного обеспечения, при котором становится возможным клонирование всех транспондеров Megamos® Crypto с головками **TKM** или с чипом **GKM**. Процесс клонирования можно легко запустить, просто вставив в свое устройство электронную головку TKM. Xtreme, которую потом можно повторно использовать обычным образом**.

Благодаря TKM. Xtreme Kit, сегодня 884 Decryptor Mini и 884 Decryptor Ultegra могут клонировать почти 2000 моделей автомобильных ключей: это почти 95% всех моделей автомобилей, грузовиков и мотоциклов, находящихся в обращении последние 20 лет.

TKM. Xtreme Kit is the first system in the world that can clone all Megamos® Crypto (ID48) transponder car keys of 34 car brands:

Alfa Romeo, Audi, Buick, Cadillac, Chevrolet, Citroën, Daewoo, Daf, Ferrari, Fiat, GMC, Great Wall, Holden, Honda, Infiniti, Isuzu, Iveco, Jaguar, Kia, Lamborghini, Lancia, Lexus, Maserati, Mitsubishi, Opel, Peugeot, Pontiac, Porsche, Proton, Seat, Škoda, SsangYong, Volkswagen and Volvo*.

TKM. Xtreme Kit is a software update that enables the cloning of all Megamos® Crypto transponders with **TKM** heads or **GKM** chips. The cloning process can be started simply by inserting in your device the TKM. Xtreme electronic head, which can subsequently be reused as a standard new head**.

Thanks to TKM. Xtreme Kit, now 884 Decryptor Mini and 884 Decryptor Ultegra can clone almost 2000 car models: up to 95% of the cars, trucks and motorbikes from the past 20 years still in operation.

Все опубликованные здесь торговые и производственные марки являются зарегистрированными торговыми марками и находятся в исключительной собственностью соответствующих автомобильных компаний и заводов.

* Приведенный выше список транспортных средств может пополняться новыми моделями и будет обновляться. Полный список приложений вы можете посмотреть на сайте Keyline.
** TKM. Xtreme Kit требует постоянного подключения к интернет

All the brands and trade marks mentioned here are the exclusive property of the respective car manufacturers or groups.

* The list of vehicles mentioned above can be integrated with new car models and is subject to updating. For the full list of applications, see the Keyline website.
** TKM. Xtreme Kit requires always internet connection.

TKG. KIT

Для 884 Decryptor Mini и 884 Decryptor Ultegra /
For 884 Decryptor Mini and 884 Decryptor Ultegra

Ключей Toyota® “G”
Toyota® “G” Key

TKG. Kit - это инновационная система, которая способна клонировать транспондеры Texas® 80 bit, которые находятся в ключах с отметкой “G” и используются в многочисленных моделях* автомобиля Toyota®.

Чтобы запустить клонирование транспондеров Texas® 80 bit с керамическим чипом **CKG** и электронной головкой **TKG**, достаточно активировать обновление программного обеспечения TKG. Kit: просто вставьте в ваше устройство электронную головку TKG из прилагаемого комплекта.

TKG. Kit is the innovative system that can clone Texas® 80 bit transponders contained in keys marked with a “G” that are used for many Toyota® car models*.

To enable cloning with Texas® 80 bit transponders with **CKG** carbon chip and with **TKG** electronic head, you must activate the TKG. Kit software update. Simply insert the TKG electronic head, located in the kit, into your device and wait for the activation confirmation.

После активирования электронную головку TKG можно снова использовать для выполнения полного цикла клонирования.

After enabling, the TKG electronic head can be used to clone one Toyota® 80 bit transponder key.

* Полный список приложений вы можете посмотреть на сайте Keyline.
TKG. Kit требует постоянного подключения к интернет.

* For the full list of applications, see the Keyline website.
TKG. Kit requires always internet connection.

EEPROM XTRA. KIT

Для 884 Decryptor Mini и 884 Decryptor Ultegra /
For 884 Decryptor Mini and 884 Decryptor Ultegra

EEPROM Xtra. Kit - это наиболее надежное профессиональное решение для создания одной или нескольких копий ключей с транспондером при отсутствии оригинального ключа.

При выполнении обновления 884 Decryptor Mini и 884 Decryptor Ultegra с EEPROM Xtra. Kit к прикладной программе Keyline Cloning Tool добавляется меню EEPROM Xtra, совместимое с Windows (7 и последующими версиями). Таким образом можно записать данные ключа из памяти EEPROM автомобиля в новый транспондер Keyline без использования диагностических устройств*.

ВЫБОР КАЧЕСТВА

EEPROM Xtra выводит универсальность 884 Decryptor Mini и 884 Decryptor Ultegra на максимальный уровень. Используя только технологию Keyline с чипами GK100, GKM, CKG, CK100 и CK50 и электронными головками TK50, TK100, TKM и TKG, будет гарантироваться максимальное качество и рекордные эксплуатационные характеристики.

МАКСИМАЛЬНАЯ НАДЕЖНОСТЬ

В отличие от других решений, предлагаемых на рынке, EEPROM Xtra, не повреждает информацию памяти EEPROM, так как не перезаписывает в ней данные. В случае нахождения оригинального ключа его можно использовать наряду с созданными копиями.

ОБШИРНАЯ БАЗА ДАННЫХ

Благодаря обширной базе данных моделей автомобилей, мотоциклов, коммерческих и грузовых транспортных средств EEPROM XTRA позволяет копировать самые распространенные в мире ключи. Чтобы просмотреть всю гамму моделей, зайдите на страницу продукта на нашем сайте.

ПРОСТО И УДОБНО

EEPROM Xtra не требует приобретения дополнительных маркеров или модулей для завершения копирования, что гарантирует существенную экономию денег. Максимальная универсальность использования без сюрпризов в одном решении.

* Считывание памяти EEPROM должно выполняться при помощи специальных устройств, которые широко представлены в продаже, и эту операцию должны выполнять только опытные профессионалы.

EEPROM Xtra. Kit is the safest professional solution to create one or more transponder key copies when the original key is not available.

By updating the 884 Decryptor Mini and the 884 Decryptor Ultegra with EEPROM Xtra. Kit, you add the Windows 7 or higher-compatible EEPROM Xtra menu to the Keyline Cloning Tool software. In this way, you will be able to transcribe the key data as stored in the EEPROM memory of the vehicle onto a new Keyline transponder, without the need of any diagnostic device*.

A QUALITY CHOICE

EEPROM Xtra maximises the versatility of the 884 Decryptor Mini and 884 Decryptor Ultegra. It uses Keyline technology exclusively, including the GK100, GKM, CK100, CKG and CK50 chips and the TK50, TK100, TKM and TKG electronic heads, to ensure maximum quality and top performance.

MAXIMUM SECURITY

Different from other solutions in the market, EEPROM Xtra does not alter the information stored in the EEPROM memory, as it does not rewrite its data. If the lost key is found again, it will still be usable, just like the copies made.

LARGE DATABASE

With a large database of models of cars, motorbikes, commercial vehicles and trucks, EEPROM Xtra makes it possible to clone the most common keys in the world. To view the range of models, visit the product page on our website.

COMPLETE AND COST-EFFICIENT

EEPROM Xtra does not require purchase of tokens or additional modules in order to complete the key creation process, thus ensuring a considerable savings. A solution that offers maximum performance and no surprises.

* Reading the EEPROM memory is possible with the special devices easily available on the market, and should be reserved for experienced professionals.

СЕРИЯ MICRO / MICRO SERIES

GKM | GK100 | CKG | CK100 | CK50

The small dimension chips designed to quickly and easily clone a wide range of automotive car, motorbike and truck keys.

Transponder cloning

GLASS CHIP

- **GKM** - Megamos® Crypto* (ID48) and Megamos® fixed code
- **GK100** - Philips® Crypto (ID46), Texas® Crypto (4D) and Texas® fixed code (4C)

CARBON CHIP

- **CKG** - Texas® 80 bit** used by different Toyota® car models
- **CK100** - Philips® Crypto (ID46), Texas® Crypto (4D) and Texas® fixed code (4C)
- **CK50** - Philips® Crypto 1st Generation (PH1B, PH1C, PH1D***, PH1E)

GKM, GK100, CKG, CK100 and CK50 perfectly fit into Keyline Pod Keys, Keyline Flip Keys and Keyline TKXXGE heads equipped with the proper adaptor.

- RESISTANT AND VERSATILE
- CAPABLE TO CLONE THE WIDEST RANGE OF CAR KEYS
- FULL COMPATIBILITY WITH KEYLINE CLONING DEVICES
- EASY AND IMMEDIATE USE
- DO NOT REQUIRE A BATTERY

Чипы уменьшенных размеров для мгновенного и простого копирования широкой гаммы электронных ключей для автомобилей, грузовиков и мотоциклов.

Клонирование транспондеров

СТЕКЛЯННЫЕ ЧИПЫ

- **GKM** - Megamos® Crypto* (ID48) и Megamos® с фиксированным кодом
- **GK100** - Philips® Crypto (ID46), Texas® Crypto (4D) и Texas® с фиксированным кодом (4C)

КЕРАМИЧЕСКИЕ ЧИПЫ

- **CKG** - Texas® 80 bit** для различных моделей Toyota®
- **CK100** - Philips® Crypto (ID46), Texas® Crypto (4D) и Texas® с фиксированным кодом (4C)
- **CK50** - Philips® Crypto первого поколения (PH1B, PH1C, PH1D***, PH1E)

GKM, GK100, CKG, CK100 и CK50 идеальная комбинируются с электронными ключами Pod Ключи, Keyline Flip Keys и головками Keyline TKXXGE, оснащенными специальным адаптером.

- ПРОЧНЫЕ И УНИВЕРСАЛЬНЫЕ
- ШИРОКОЕ ПОКРЫТИЕ ГАММЫ КЛОНИРОВАНИЯ КЛЮЧЕЙ
- ПОЛНАЯ СОВМЕСТИМОСТЬ С УСТРОЙСТВАМИ КЛОНИРОВАНИЯ KEYLINE
- ПРОСТОТА И МГНОВЕННОСТЬ ИСПОЛЬЗОВАНИЯ
- НЕ ТРЕБУЕТ БАТАРЕИ

All the brands and trade marks mentioned here are the exclusive property of the respective car manufacturers or groups.

* In order to clone Megamos® Crypto transponders, the Keyline cloning tools must be activated through the TKM. Xtreme Kit.
** In order to clone Texas® 80 bit transponders, the Keyline cloning tools must be activated through the TKG. Kit.
*** 884 Decryptor Mini can't clone first generation Philips® Crypto transponder PH1D.

Все опубликованные здесь торговые и производственные марки являются зарегистрированными торговыми марками и находятся в исключительной собственностью соответствующих автомобильных компаний и заводов.

* Чтобы клонировать транспондеры Megamos® Crypto, поддерживаемые TKM, устройствами клонирования должен быть активирован через TKM. Xtreme Kit.
** Чтобы клонировать 80 битные транспондеры Texas®, устройствами клонирования должен быть активирован через TKG. Kit.
*** 884 Decryptor Mini не может клонировать первое поколение транспондеров PH1D Philips® Crypto.

ЭЛЕКТРОННЫЕ ГОЛОВКИ / ELECTRONIC HEADS

TK100 | TKM | TKG | TK50 | BRT100

Электронные Головки подходят для любых потребностей и идеально совместимы с ключами Horseshoe Keyline.

- КРЕПКИЕ И УНИВЕРСАЛЬНЫЕ
- НЕ ТРЕБУЕТ БАТАРЕИ

TK100
Универсальная электронная головка для*:
- всех видов транспондеров с фиксированным кодом
- Texas® Crypto
- Philips® Crypto второго поколения

TKM**
Электронная головка для:
- части транспондеров Megamos® Crypto

TKG*
Электронная головка для:
- части транспондеров Texas® 80 bit для различных моделей Toyota® с ключами типа “G”

TK50
Электронная головка для*:
- части Philips® Crypto первого поколения

The **Electronic Heads** are appropriate for a wide range of needs and perfectly compatible with the Keyline Horseshoe.

- STURDY AND VERSATILE
- DO NOT REQUIRE A BATTERY

TK100
Universal electronic head for*:
- all types of fixed code transponders
- Texas® Crypto
- Philips® Crypto Second Generation

TKM**
Electronic head for:
- part of the Megamos® Crypto transponders

TKG*
Electronic head for:
- part of Texas® 80 bit transponder used by different Toyota® car models with “G” key

TK50
Electronic head for*:
- part of Philips® Crypto First Generation

BRT100
Это инструмент, при помощи которого можно удобно и просто снимать электронные головки Keyline с ключей Horseshoe. Им очень легко пользоваться, достаточно вставить инструмент в специальное отверстие в ключе Horseshoe, ключ заблокируется двумя боковыми зажимами, и головка мгновенно вынимается из ключа Horseshoe. Все это выполняется, не повреждая и не нарушая собственный ключ.

- УДОБНОЕ И ПРОСТОЕ СНЯТИЕ
- УСКОРЕНИЕ РАБОТЫ МАСТЕРА

BRT100
A tool that enables the fast removal of Keyline electronic heads from the Horseshoe blades. It’s very easy to use; simply insert the key in the appropriate slot, clamp the key with the two side arms and immediately remove the head from the Horseshoe. All this without compromising or damaging your own key.

- COMFORTABLE AND HANDLING REMOVAL
- SPEED UP THE WORK OF SPECIALISTS

Все опубликованные здесь торговые и производственные марки являются зарегистрированными торговыми марками и находятся в исключительной собственностью соответствующих автомобильных компаний и заводов.
* Полный список приложений вы можете посмотреть на сайте Keyline.
** Чтобы клонировать транспондеры Megamos® Crypto, поддерживаемые TKM, устройствами клонирования должен быть активирован через TKM. Xtreme Kit.
*** Чтобы клонировать 80 битные транспондеры Texas®, устройствами клонирования должен быть активирован через TKG. Kit.

All the brands and trade marks mentioned here are the exclusive property of the respective car manufacturers or groups.
* For the full list of applications, see the Keyline website.
** In order to clone TKM-supported Megamos® Crypto transponders, the Keyline cloning tools must be activated through the TKM. Xtreme Kit.
*** In order to clone Texas® 80 bit transponders, the Keyline cloning tools must be activated through the TKG. Kit.

FLIP KEY

С защелкивающимся механизмом /
With flip mechanism

Keyline **Flip Key** - это новый и неповторимый автомобильный ключ с защелкивающимся механизмом разработан для использования всех видов транспондеров Keyline любых размеров благодаря действенному внутреннему адаптеру. Позволяет заменять поврежденные оригинальные ключи с защелкивающимся механизмом не типа “flip” на новые и удобные ключи Keyline Flip Key.

- УНИВЕРСАЛЬНЫЙ
- УДОБНЫЙ, МОЖНО ИСПОЛЬЗОВАТЬ СО ВСЕМИ ТРАНСПОНДЕРАМИ KEYLINE ЛЮБЫХ РАЗМЕРОВ
- ПОКРЫВАЕТ ОГРОМНУЮ ГАММУ МОДЕЛЕЙ АВТОМОБИЛЕЙ, МОТОЦИКЛОВ И ГРУЗОВИКОВ
- КОМПАКТНЫЙ, ПРОЧНЫЙ И ЭЛЕГАНТНЫЙ
- УНИКАЛЬНЫЙ И НЕПОВТОРИМЫЙ ДИЗАЙН
- ПРОСТОЙ И БЫСТРЫЙ МОНТАЖ С ПОМОЩЬЮ СПЕЦИАЛЬНОГО НАБОРА ДЛЯ СБОРКИ*

* Набор для сборки продается отдельно.

WINNER
KEYLINE WORLDWIDE DESIGN CONTEST

PATENT PENDING
TRANSPONDER HOUSING STRUCTURE
PCT STATES

Keyline **Flip Key** is the original car key with a flip mechanism, designed to host all Keyline transponders, of any size, thanks to a very effective internal adapter. Keyline Flip Key offers the possiblity to replace original damaged flip keys and to turn original “non-flip” keys into new and practical Keyline Flip Keys.

- UNIVERSAL
- VERSATILE, HOST ALL KEYLINE TRANSPONDERS, OF ANY SIZE
- COVERING OF COUNTLESS MODELS OF CAR, MOTORCYCLE AND TRUCK
- COMPACT, STURDY AND ELEGANT
- UNIQUE AND DISTINCTIVE DESIGN
- EASY AND FAST ASSEMBLY WITH SPECIFIC ASSEMBLY KIT*

* The assembly kit is sold separately.

POD КЛЮЧИ / POD KEYS

С пробка-вставка или оболочка / Insert cap or shell type

Pod Ключи - это автомобильные ключи с пластифицированной головкой, разработанные для размещения программируемого стеклянного или керамического чипа.

Новое Поколение / New Generation

- ОРИГИНАЛЬНЫЕ POD КЛЮЧИ НОВОГО ПОКОЛЕНИЯ KEYLINE В УНИВЕРСАЛЬНЫМ ДЕРЖАТЕЛЕМ ТРАНСПОНДЕРА (ПРОБКА-ВСТАВКА) ДЛЯ СТЕКЛЯННЫХ И КЕРАМИЧЕСКИХ ЧИПОВ, КАК ОРИГИНАЛЬНЫХ KEYLINE, ТАК И СОВМЕСТИМЫХ
- ЭКСКЛЮЗИВНЫЕ POD КЛЮЧИ* НОВОГО ПОКОЛЕНИЯ ДЛЯ ЯПОНСКИХ МОДЕЛЕЙ (ОБОЛОЧКА) С ГОЛОВКОЙ УМЕНЬШЕННОЙ ТОЛЩИНЫ В 6 ММ
- POD КЛЮЧИ СТАРОГО ПОКОЛЕНИЯ С ПРОБКОЙ-СТАВКОЙ ИЛИ ОБОЛОЧКОЙ
- НЕ ТРЕБУЕТ БАТАРЕИ
- РАБОТАЮТ ПО ПРИНЦИПУ ИНДУКТИВНОЙ СВЯЗКИ С БЛОКОМ УПРАВЛЕНИЯ АВТОМОБИЛЯ
- КАЧЕСТВО KEYLINE “СДЕЛАНО В ИТАЛИИ С ГОРДОСТЬЮ”

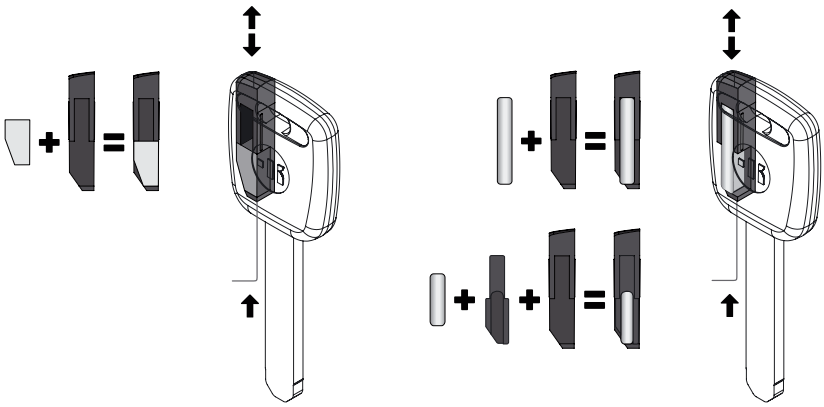

Новое Поколение японских моделей / New Generation for japan models

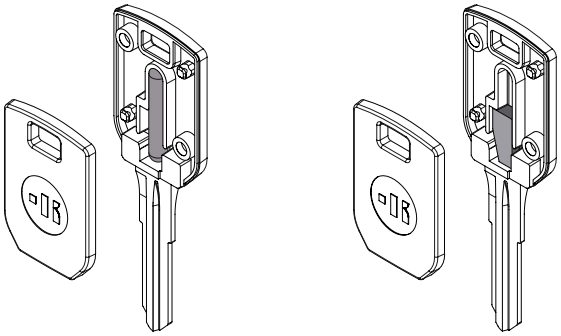

Keyline **Pod Keys** are automotive keys with an empty plastic head and insert tray designed to accommodate a programmable glass and carbon transponder chip.

Старое Поколение / Old Generation

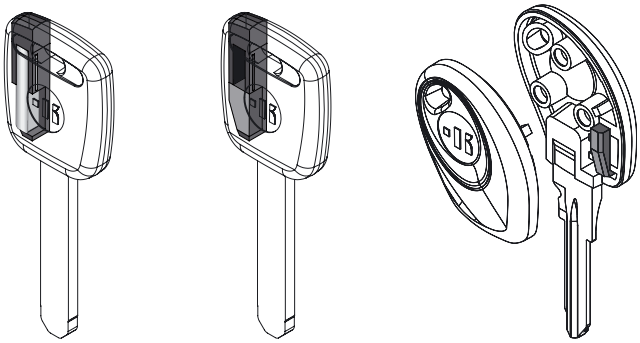

- ORIGINAL KEYLINE NEW GENERATION POD KEYS WITH AN UNIVERSAL TRANSPONDER-HOLDER (INSERT CAP) FOR GLASS AND CARBON CHIPS, ORIGINAL KEYLINE OR COMPATIBLE
- EXCLUSIVE NEW GENERATION POD KEYS* FOR JAPANESE CAR MODELS (SHELL TYPE) WITH A REDUCED THICKNESS HEAD OF 6 MM
- OLD GENERATION POD KEYS WITH INSERT CAP OR SHELL TYPE
- DO NOT REQUIRE A BATTERY
- WORK THROUGH INDUCTIVE COUPLING WITH THE VEHICLE’S CONTROL UNIT
- KEYLINE QUALITY “PROUDLY MADE IN ITALY”

* Спроектированы для установки стеклянных транспондеров GK100 и керамических транспондеров CKG, CK100 и CK50.

* Designed to accommodate the GK100 glass chip and the CKG, CK100 and CK50 carbon chips.

POD КЛЮЧИ / POD KEYS

МОДЕЛИ ТРАНСПОНДЕРОВ ДЛЯ ЭЛЕКТРОННЫХ КЛЮЧЕЙ / TRANSPONDER MODELS FOR POD KEYS

Keyline	Общий / Generic	Описание / Description	ID 884	ID Общий / ID Generic	Материал / Material
TK-1	T1	Philips® (F.C.)	PH00	33	carbon
TK-1	T2	Philips® (F.C.)	PH00	33	carbon
TK-2	T3	Texas® (R.O.F.C.)	TX00	4C	glass
TK-3	T4	Texas® (R.O.F.C.)	TX00	4C	carbon
TK-4	T8	Texas® Crypto (Renault - Chrysler)	TC04	4D	carbon
TK-5	T5	Sokymat (R.W.F.C.)	0000	21-22-23	carbon
TK-6	-	Temic® (F.C.) - Fiat	TM10	11	glass
TK-7	T7	Texas® Crypto (Ford)	TC01	4D	glass
TK-8	T6	Megamos® Crypto (VAG < 2003)	MG10	48	glass
TK-9	T9	Philips® Crypto (Opel - Vauxhall)	PH1A	40	carbon
TK-10	T10	Philips® Crypto 1 (VW)	PH1C	42	carbon
TK-11	T11	Philips® Crypto 1 (Nissan)	PH1B	41	carbon
TK-12	T12	Philips® Crypto Gold (Opel - Vauxhall)	PH1A	40	carbon
TK-13	T13	Texas® Crypto (Nissan - Mitsubishi)	TC07	4D	carbon
TK-14	T17	Texas® Crypto (Ford - Mazda)	TC08	4D	carbon
TK-16	T14	Philips® Crypto 2 (PSA - Chrysler - Honda - Mitsubishi)	PH20	46	carbon
TK-17	T15	Philips® Crypto 1 (Ford - VW)	PH10	44	carbon
TK-18	T18	Texas® Crypto (Suzuki)	TC02	4D	carbon
TK-19	T19	Texas® Crypto (Mitsubishi)	TPXX	4D	carbon
TK-20	-	Megamos® (R.O.F.C.)	MG00	13	glass
TK-21	T16	Texas® Crypto (Renault)	TC03	4D	carbon
TK-22	T20	Texas® Crypto (Ford Australia)	TPXX	4D	carbon
TK-25	-	Megamos® (R.O.F.C.)	MG00	13	carbon
TK-26	-	Temic® (R.O.F.C.) - Mazda	TM20	12	glass
TK-27	-	Temic® Crypto (Mazda - Proton)	TM01	8C	carbon
TK-28	-	Philips® Crypto 3	PH30	-	carbon
TK-50	T28	Philips® Crypto 1 (PH1D - PH1E)	TK50	XX	carbon

КЛЮЧИ ТРАНСПОНДЕРЫ / TRANSPONDER KEYS

С встроенным транспондером / With integrated transponder

Ключи транспондеры Keyline – это автомобильные ключи со встроенным транспондером. Благодаря различным видам используемых профилей и транспондеров в зависимости от разных моделей клиент может рассчитывать на широкую гамму предлагаемых электронных ключей.
Ключи-транспондеры Keyline охватывают сотни торговых марок и моделей, покрывающих большую часть предлагаемых на современном рынке моделей автомобилей, грузовиков и мотоциклов.

The Keyline **Transponder Keys** are car keys with an integrated transponder.
Thanks to the different types of profiles and transponders to be used according to the car model, the customer can choose from a huge range of electronic keys.
The Keyline Transponder keys can be used for hundreds of brands and models: our range covers the majority of the current commercial car, truck and motorbike brands.

ПОДКОВНЫЕ КЛЮЧИ / HORSESHOE KEYS

Для электронные головы / For electronic heads

Keyline зарекомендовал себя лидером рынка, производя механические **Подковные Ключи**, это позволяет использовать в комплексе: электронную головку ключа с механическим жалом ключа, которые, независимо друг от друга, несут запирающую функцию.

Система предлагает ряд преимуществ, как в экономическом, так и в практичном плане.

- В случае поломки механической части ключа “жала ключа”, можно заменить только ее, при этом не нужно заменять дорогую электронную головку.
- Если клиент меняет свой автомобиль, то он может использовать старую электронную голову, меняя только механическую часть ключа, адаптируя ее к новому автомобилю.

Подковные ключи Keyline гарантируют максимальное покрытие моделей автомобилей, мотоциклов и грузовиков*.

Keyline has proven itself at the forefront of the market, by introducing the **Horseshoe** system, where the mechanical insert and electronic head are independent from one another.

The system offers several advantages, in both economic and practical terms.

- In case of error during the mechanical encryption, only the mechanical insert need be changed, without having to throw out the expensive electronic head.
- If the customer changes his car, he can use the old electronic head, changing only the mechanical insert to adapt it to the new vehicle.

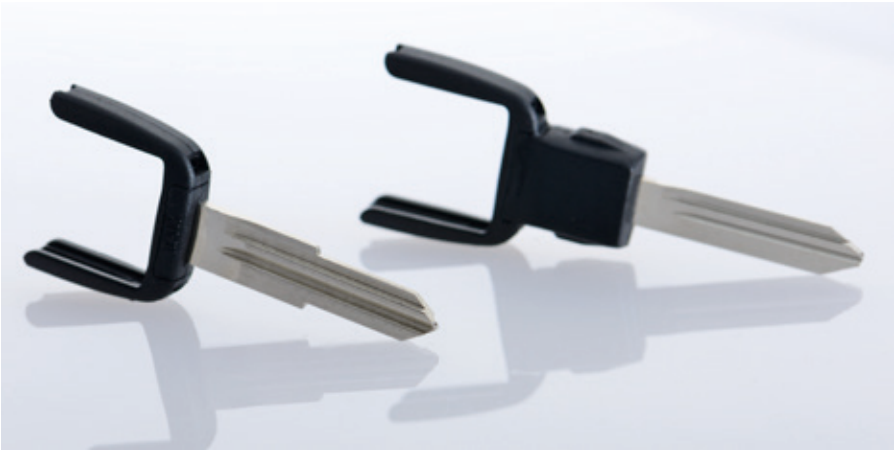

Keyline Horseshoes keys ensure maximum coverage of models between cars, motorbikes and trucks*.

* Полный список приложений вы можете посмотреть на сайте Keyline.

* For the full list of applications, see the Keyline website.

ДИСТАНЦИОННЫМ / REMOTE CONTROLS

RFD100 | RFD80 | RK60

RFD100 and **RFD80** are the Keyline remote controls for Ford® keys. Entirely on-board clonable, they guarantee perfect synchronization with the original remote without altering the functionality*.

RFD100 - With the universal electronic head for Texas® fixed code and Texas® Crypto transponders.

With RFD100, key functions can be cloned with 884 Decryptor Ultegra or with 884 Decryptor Mini.

RFD80 - With the original Texas® 80 bit integrated transponder, to be programmed with a diagnostic tool.

- PLASTIC HEAD WITH FOUR BUTTONS AND A REPLACEABLE BATTERY
- AVAILABLE WITH THREE DIFFERENT KEY BLADES - FD3, FD21 AND FD40 - FOR THE DUPLICATION OF FORD® MODELS FROM 1998 ONWARDS
- REMOTE FUNCTIONS EASILY PROGRAMMED ON-BOARD

RK60 - Universal remote control with an integrated radio frequency transmitter, compatible with all Keyline Horseshoes. It reproduces the functions of the remote control of a wide number of vehicles issued by the main car manufacturers, equipped with the Philips® Crypto Second Generation transponder*.

- PLASTIC HEAD WITH TWO BUTTONS
- REPLACEABLE BATTERY

All the brands and trade marks mentioned here are the exclusive property of the respective car manufacturers or groups.
* For the full list of applications, see the Keyline website.

RFD100 и **RFD80** для ключей Ford®, пультов дистанционного управления, которые программируются исключительно на борту машины и обеспечивают идеальную синхронизацию с оригинальным пультом ду Ford®, не нарушая его работы*.

RFD100 - С универсальной электронной головкой Keyline для клонирования транспондеров Texas® с фиксированным кодом и Texas® Крипто.

В этой версии ключ можно клонировать с 884 Decryptor Ultegra или с 884 Decryptor Mini.

RFD80 - С оригинальным встроенным транспондером Texas® 80 bit для программирования с диагностикой.

- ПЛАСТИКОВАЯ ГОЛОВКА С ЧЕТЫРЬМЯ КНОПКАМИ И ВЗАИМОЗАМЕНЯЕМАЯ БАТАРЕЯ
- ПРЕДЛАГАЮТСЯ ТРИ РАЗЛИЧНЫХ МОДЕЛИ ВСТАВОК - FD3, FD21 И FD40 - ДЛЯ ДУБЛИРОВАНИЯ МОДЕЛЕЙ FORD® С 1998 ГОДА ПО НАСТОЯЩИЙ МОМЕНТ
- ЛЕГКО ПРОГРАММИРУЕМЫЙ ПУЛЬТ УПРАВЛЕНИЯ НА БОРТУ АВТОМОБИЛЯ

RK60 - Туниверсальный пульт управления со встроенным радиочастотным передатчиком, совместим со всеми подковными ключами Horseshoe Keyline. Воспроизводит функции пульта управления огромного количества транспортных средства крупнейших производителей автомобилей с транспондером Philips® Crypto второго поколения*.

- ПЛАСТИКОВАЯ ГОЛОВКА С ДВУМЯ КНОПКАМИ
- ВЗАИМОЗАМЕНЯЕМАЯ БАТАРЕЯ

Все опубликованные здесь торговые и производственные марки являются зарегистрированными торговыми марками и находятся в исключительной собственностью соответствующих автомобильных компаний и заводов.
* Полный список приложений вы можете посмотреть на сайте Keyline.

БЕСКЛЮЧЕВЫЕ СИСТЕМЫ КОМПЛЕКТЫ / KEYLESS SYSTEM KITS

UNIVERSAL100KIT | NS100KIT

Бесключевые системы комплекты основаны на утвердившейся технологии Keyline по клонированию транспондеров Megamos® Crypto с TKM и универсальной электронной головкой TK100, что делает возможным копирование бесключевых систем BMW, Volvo, Volkswagen, Toyota, Kia, Hyundai, Nissan, Infiniti, Jeep, Ram, Chrysler и Dodge.

Keyless System Kits are based on TKM technology, the electronic head for Megamos® Crypto (ID48) transponder cloning, and on TK100 technology, the universal electronic head, therefore making it possible to duplicate BMW, Volvo, Volkswagen, Toyota, Kia, Hyundai, Nissan, Infiniti, Jeep, Ram, Chrysler and Dodge keyless systems.

Universal Kit — Code: UNIVERSAL100KIT

Набор разработан для универсального применения, например, для систем управления доступом в домашних условиях, теперь пользователь может наслаждаться замечательной и гибкой системой.

The kit has been designed for universal use, as for instance, entrance control systems in the home environment, so that the end user can enjoy a remarkable degree of utilization flexibility.

Nissan, Infiniti Kit — Code: NS100KIT

МОДЕЛЬ / MODEL	ОТ / FROM	ДО / TO
EX35	2008	2012
FX35	2009	2012
FX50	2009	2012
G25	2011	2012
G37 (2 Dr)	2008	2011
G37 (4 Dr)	2009	2012
JX35	2013	2013
M35	2006	2007
M35	2008	2010
M37	2011	2012
M45	2006	2010
M56	2011	2011
370Z	2009	2013
Altima 2dr	2007	2013
Altima 4dr	2007	2012
Altima 4dr	2013	2013
Cube	2009	2011
Juke	2011	2013
Leaf	2011	2013
Maxima	2009	2013
Murano	2009	2012
Pathfinder	2013	2013
Quest	2013	2013
Sentra	2013	2013

Все опубликованные здесь торговые и производственные марки являются зарегистрированными торговыми марками и находятся в исключительной собственностью соответствующих автомобильных компаний и заводов.

All the brands and trade marks mentioned here are the exclusive property of the respective car manufacturers or groups.

БЕСКЛЮЧЕВЫЕ СИСТЕМЫ КОМПЛЕКТЫ / KEYLESS SYSTEM KITS

KIHY100KIT | BM100KIT | Y100KIT | TRY100KIT

Kia, Hyundai Kit — Code: **KIHY100KIT**

МОДЕЛЬ / MODEL	ОТ / FROM	ДО / TO
SORENTO	2010	2012
SPORTAGE	2010	2012
CEED*	2011	Today
SOUL*	2011	Today
SANTA FE	2011	2012
SONATA	2011	Today

BMW Kit — Code: **BM100KIT**

МОДЕЛЬ / MODEL	ОТ / FROM	ДО / TO
SERIES 1	2007	2010
SERIES 3	2005	2011
SERIES 5	2004	2010
SERIES 6	2004	2010
X1	2009	2011
X5	2007	2011

Jeep, Ram, Chrysler, Dodge Kit — Code: **Y100KIT**

МОДЕЛЬ / MODEL	ОТ / FROM	ДО / TO
Commander	2013	2013
Gran Cherokee	2006	2007
Gran Cherokee	2008	2010
1500	2011	2012
2500, 3500 Heavy Duty	2006	2010
3500, 4500, 5500 Chassis Cab	2011	2011
300, 300C	2008	2010
Town & Country	2008	2013
Challenger	2008	2012
Charger	2008	2010
Dart	2013	2013
Durango	2011	2012
Grand Caravan	2008	2013
Journey	2009	2010
Magnum	2008	2008
Ram 1500	2009	2009

Toyota Yaris Kit — Code: **TRY100KIT**

МОДЕЛЬ / MODEL	ОТ / FROM	ДО / TO
YARIS*	2010	2012

Все опубликованные здесь торговые и производственные марки являются зарегистрированными торговыми марками и находятся в исключительной собственностью соответствующих автомобильных компаний и заводов.

* Доступно только для определенных типов зажимов.

All the brands and trade marks mentioned here are the exclusive property of the respective car manufacturers or groups.

* Available only for certain fittings.

БЕСКЛЮЧЕВЫЕ СИСТЕМЫ КОМПЛЕКТЫ / KEYLESS SYSTEM KITS

TR100KIT | VWMKIT | VL100KIT | VLMKIT

Toyota Kit — **Code: TR100KIT**

МОДЕЛЬ / MODEL	ОТ / FROM	ДО / TO
PRIUS	2004	2009

Volkswagen Kit — **Code: VWMKIT***

МОДЕЛЬ / MODEL	ОТ / FROM	ДО / TO
PASSAT	2006	2013

Volvo Kit — **Code: VL100KIT**

МОДЕЛЬ / MODEL	ОТ / FROM	ДО / TO
V70	2008	2011
XC70	2008	2011
S80	2008	2011

New Volvo Kit — **Code: VLMKIT***

МОДЕЛЬ / MODEL	ОТ / FROM	ДО / TO
C30	2008	Today
S40	2008	Today
S80	1999	Today
V40	2012	Today
V50	2004	Today

Все опубликованные здесь торговые и производственные марки являются зарегистрированными торговыми марками и находятся в исключительной собственностью соответствующих автомобильных компаний и заводов.

* Для этого комплекты, устройствами клонирования должен быть активирован через TKM. Xtreme Kit.

All the brands and trade marks mentioned here are the exclusive property of the respective car manufacturers or groups.

* For this Kit, the Keyline cloning device must be activated through the TKM. Xtreme Kit.

NOTE

Иллюстрации и технические данные продукции, содержащиеся в документе, носят демонстрационный характер.

Keyline оставляет за собой право изменять показанные продукты без изменения их функциональности и взаимозаменяемости в целях улучшения продукции.

Все рисунки и фотографии являются собственностью Keyline, любое копирование, в том числе частичное, без письменного Keyline запрещено в соответствии с законодательством.

Любые разногласия должны разрешать компетентные органы по месту расположения компании, исключая возможность обращения в любой другой суд.

All information and illustrations in this catalogue are for guidance only.

Keyline reserves the right to alter the illustrated products without compromising their functionality and interchangeability in order to improve the quality of the product itself.

The contents of this catalogue are fully protected by copyright and may not be copied or reproduced in any form without written permission from Keyline.

Any infringements will be dealt with under Italian law.

Copyright by

KEYLINE

Innovators by design | Since 1770

A BIANCHI 1770 GROUP COMPANY

“НИКОГДА НЕ СТАВЬТЕ ПРЕГРАДЫ ВАШИМ ФАНТАЗИЯМ И ПОМНИТЕ, ЧТО УПОРСТВО И ЖЕЛАНИЕ ДОБИТЬСЯ ЦЕЛИ МОГУТ ПРЕВРАТИТЬ В РЕАЛЬНОСТЬ ЛЮБУЮ МЕЧТУ”.

“Never limit your imagination and remember that persistence and will to win make every dream come true”.

Camillo Bianchi
1932 - 1991

THINK NEW.

To find the distributor closest to your company, please send a request to:

Keyline
Keyline S.p.A.
Via Camillo Bianchi, 2 - P.O. Box 251
31015 Conegliano (TV) Italy
T +39 0438 202 511
F +39 0438 202 520
info@keyline.it
www.keyline.it

Bianchi 1770 Group Companies distributing Keyline products

Keyline USA
Bianchi USA, Inc.
31336 Industrial Pkwy - Suite 3
North Olmsted, Ohio 44070, USA
T +1 440 716 8006
F +1 216 803 0202
TF +1 800 891 2118
info@keyline-usa.com
www.keyline-usa.com

Keyline Italia
Keyline Italia S.r.l.
Via Zoe Fontana, 220 - Ed. C
Tecnocittà
00131 Roma, Italy
T +39 06 4122 9822
F +39 06 4120 0981
info@keyline-italia.it
www.keyline-italia.it

Keyline Shanghai
Bianchi 1770 Hardware Technology (Shanghai) Co. Ltd
比安奇五金技术（上海）有限公司
中国上海市虹口区黄浦路99号
上海滩国际大厦1505室
Room 1505, Shanghai Bund International Tower
No.99 Huangpu Road, Hong Kou District 200080
Shanghai P.R. China
T +86 021 5031 0980
F +86 021 5031 0981
info@keyline-shanghai.com
www.keyline-shanghai.com

Keyline Germany
Keyline GmbH
Uhlandstraße 31b
42549 Velbert, Germany
T +49 (0) 2051 807 4444
F +49 (0) 2051 606 9922
info@keyline-germany.de
www.keyline-germany.de

Bianchi 1770 Group Representative Offices coordinating onsite distributors

Keyline UK
18 Beeston Court - Stuart Road
Manor Park - Runcorn - Cheshire
WA7 1SS - UK
T +44 (0) 1928 597 755
info@keyline-uk.co.uk
www.keyline-uk.co.uk

Keyline Japan
〒532-0011
大阪府大阪市淀川区西中島4-7-20
日宝新大阪第1ビル4階1号
Room 4F-1 Nippo Shin-Osaka Daiich Building
4-7-20 Nishinakajima, Yodogawa-ku Osaka City
Osaka 532-0011, Japan
T +81 6 4805 6969
F +81 6 4805 6900
info@keyline-japan.jp
www.keyline-japan.jp

www.keyline.it/ru

www.keyline.it/en

BIANCHI 1770 GROUP
Innovators by design \ Since 1770

CERTIFICATION UNI EN ISO 9001:2008
CERTIFICATION ISO/TS 16949:2009

workandfamily
CERTIFICATION

PROMO17-058 12/17